Smart FSMS F42 BK MATT, острівна | 345.0654.933

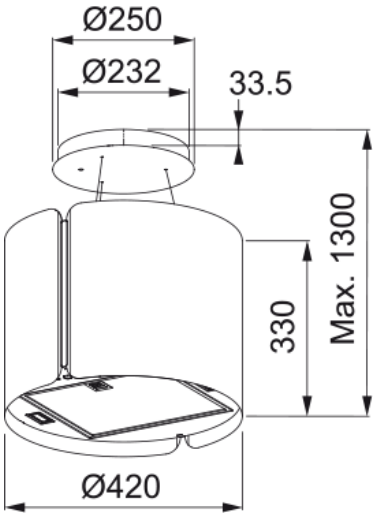

Technical Data

Інформація про продукт	
Категорія витяжки	Підвісна
Тип покриття	Чорний матовий
Розміри	
Ширина в мм	420.0
Вихідний отвір повітря	⌀ 150 мм
Енергетичні дані	
Тип вилки	Без розетки
Річне споживання енергії AEC	55.8
Клас динамічної ефективності	A
Клас світлової ефективності	A
Ефективн. фільтрації жиру CI	C
Напруга двигуна	220-240 В 50-60 Гц
Тип мотору	SP A+
Кількість моторів	1
Монтаж	
Монтаж	Острів
Специфікації продукту	
Датчик якості повітря	Ні
Клас енергоефективності	A
Ідентифікатори продукту	
Бренд продукту	FRANKE
Сімейство продуктів	Smart
Модельний ряд	SUSPENDED SMART
Особливості	
Кількість ламп	2
Тип лампи	LED S2000 3000K
Дистанційне керування	Ні

Водонепроникний	Ні
Тип інтерфейсу користувача	Кнопка
Кількість швидкостей	3+і
Інтенсивний режим	Немає
24 годинне провітрювання	Ні
Затримка вимкнення	Ні
Сенсор автоматичного запуску	Ні
WI-FI	Ні
Тип фільтру	Касетний
Матеріал фільтру	Алюміній
Вугільний фільтр в комплекті	Так

Продуктивність

Швидкість	1	2	3	Інтенсив
Продуктивність (м3/год)	270.0	410.0	580.0	740.0
Максимальний тиск, Па	450.0	540.0	570.0	580.0
Споживана потужність, Вт	150.0	200.0	240.0	250.0
Рівень шуму (дБ)	53.0	59.0	66.0	70.0