Smart FSM 601 WH/GL, телескопічна | 315.0489.957

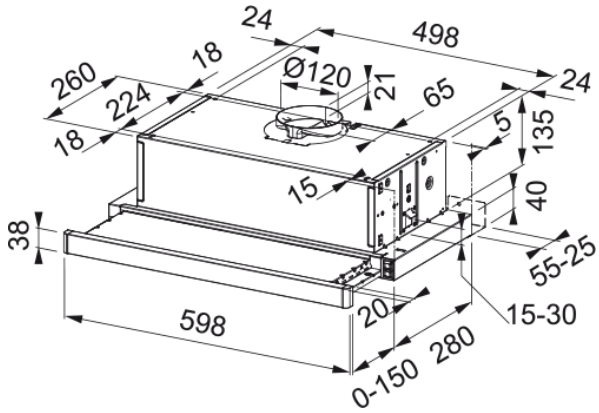

Technical Data

Інформація про продукт	
Категорія витяжки	Телескопічна
Тип покриття	Білий/скло
Розміри	
Ширина в мм	600.0
Вихідний отвір повітря	⌀ 120 мм
Енергетичні дані	
Тип вилки	EU
Річне споживання енергії AEC	85.4
Клас динамічної ефективності	E
Клас світлової ефективності	A
Ефективн. фільтрації жиру CI	C
Напруга двигуна	220-240 В 50-60 Гц
Тип мотору	D22 430
Кількість моторів	1
Монтаж	
Монтаж	Шафка
Специфікації продукту	
Датчик якості повітря	Ні
Клас енергоефективності	D
Ідентифікатори продукту	
Бренд продукту	FRANKE
Сімейство продуктів	Smart
Модельний ряд	FLEXA
Особливості	
Кількість ламп	2
Тип лампи	LED S1000 3000K
Дистанційне керування	Ні

Водонепроникний	Ні
Тип інтерфейсу користувача	PCB
Кількість швидкостей	3
Інтенсивний режим	Немає
24 годинне провітрювання	Ні
Затримка вимкнення	Ні
Сенсор автоматичного запуску	Ні
WI-FI	Ні
Тип фільтру	Касетний
Матеріал фільтру	Алюміній
Вугільний фільтр в комплекті	Ні

Продуктивність

Швидкість	1	2	3
Продуктивність (м3/год)	225.0	315.0	380.0
Максимальний тиск, Па	200.0	220.0	240.0
Споживана потужність, Вт	85.0	100.0	140.0
Рівень шуму (дБ)	58.0	67.0	69.0