905 I BK MATT / 900 | 325.0657.511

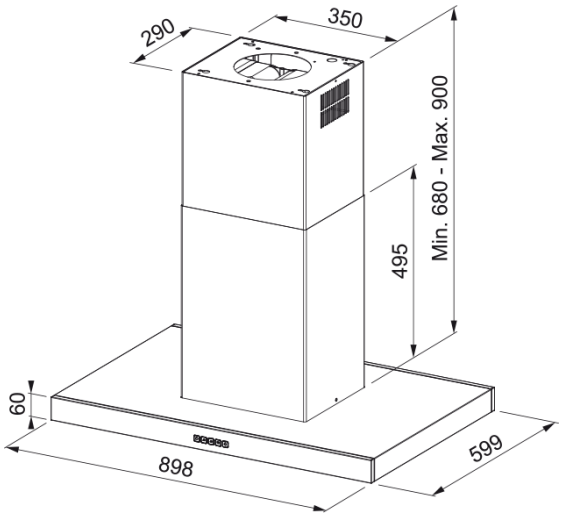

Technical Data

Ürün Bilgisi	
Davlumbaz kategorisi	T tipi
Yüzey	Mat siyah
Boyutlar	
Genişlik mm	900.0
Boru çıkış çapı	150
Enerji Özellikleri	
Fiş tipi	Fişsiz
Yıllık enerji tüketimi AEC	35.6
Filtre verimlilik sınıfı	A
Işık verimliliği sınıfı	A
Yağ filtreleme verimliliği CI	B
Motor voltaj	220-240V 50-60Hz
Motor gr iletişim adı	SP A++
Motor sayısı	1
Kurulum	
Kurulum	Ada
Ürün Özellikleri	
Hava kalitesi sensörü	Hayır
Enerji verimliliği sınıfı	A++
Ürün Tanımlama	
Marka	Franke
Ürün ailesi	Mythos
Model aralığı	TALE ISLAND
Özellikler	
Lamba sayısı	4
Aydınlatma	Led S1001 4000K
Uzaktan kumanda	Hayır

Su geçirmezlik	Hayır
Kumanda paneli	Metal dokunmatik
Hız sayısı	3+i
Hız ayarı	Hayır
24 Saat Fonksiyonu	Hayır
Erteleme	Hayır
Otomatik başlatma sensörü	Hayır
WI-FI	Hayır
Filtre tipolojisi	Kaset
Filtre türü	Paslanmaz çelik
Karbon filtre	Hayır

Performans

Hız	1	2	3	BOOST
Aspirasyon debisi	270.0	350.0	450.0	780.0
Hava kapasitesi max.	460.0	510.0	560.0	590.0
Watt	165.0	200.0	240.0	270.0
Ses seviyesi	48.0	54.0	60.0	71.0