MTK 611-78/7 Onyx | 124.0433.433

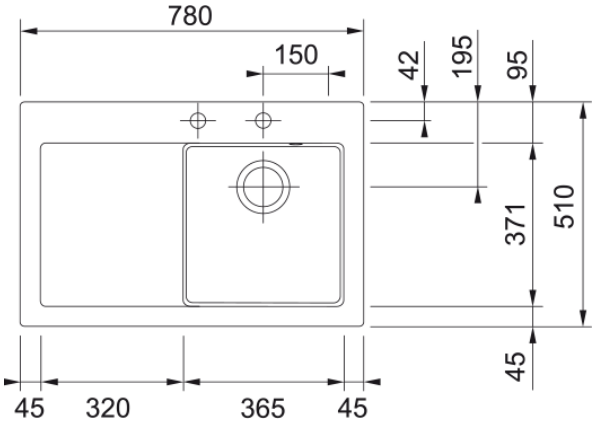

Technical Data

Informácie o produkte	
Typ drezu	Drez s odkvapom
Materiál	Keramika
Počet drezov	1
Farba	Onyx
Povrch	Lesklý
Rozmery	
Vonkajší rozmer: dĺžka	780.0
Vonkajší rozmer: šírka	510.0
Vnútorný rozmer: dĺžka	365.0
Vnútorný rozmer: šírka	371.0
Hĺbka drezu	190.0
Výrez pre hornú montáž: dĺžka	760.0
Výrez pre hornú montáž: šírka	490.0
Inštalácia	
Min.šírka skrinky	45 cm
Špecifikácia produktu	
Typ inštalácie	Horná montáž
Výpusť	3 1/2"
Odkvapkávacia plocha	Odkvapová plocha vľavo
Identifikácia produktu	
Produktová značka	FRANKE
Produktová rada	Mythos
Modelová rada	Mythos
Logo	CE
Logo	UKCA
Vlastnosti	
Počet odkvapkávacích ploch	1

Reverzibilné	Nie
Zadný lem na batériu	Áno
Príslušenstvo v cene	Áno
Typ ovládania výpuste	Automatické - Tlačidlové
Vrátane sifónu	Nie
Počet otvorov	2
Možnosť umiestniť dávkovač	Nie