# BFG 611 Sahara | 114.0285.308

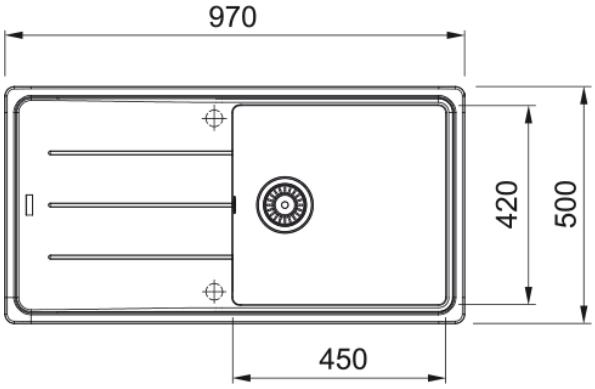


**Technical Data**

| | |
|---|---|
| **Informácie o produkte** | |
| Typ drezu | Drez s odkvapom |
| Materiál | Fragranite |
| Počet drezov | 1 |
| Farba | Sahara |
| Povrch | Žiadna |
| **Rozmery** | |
| Vonkajší rozmer: dĺžka | 970.0 |
| Vonkajší rozmer: šírka | 500.0 |
| Vnútorný rozmer: dĺžka | 450.0 |
| Vnútorný rozmer: šírka | 420.0 |
| Hĺbka drezu | 200.0 |
| Výrez pre hornú montáž: dĺžka | 950.0 |
| Výrez pre hornú montáž: šírka | 480.0 |
| **Inštalácia** | |
| Min.šírka skrinky | 60 cm |
| **Špecifikácia produktu** | |
| Typ inštalácie | Horná montáž |
| Výpusť | 3 1/2" |
| Odkvapkávacia plocha | Reverzibilný |
| **Identifikácia produktu** | |
| Produktová značka | FRANKE |
| Produktová rada | Maris |
| Modelová rada | Basis |
| Logo | CE |
| **Vlastnosti** | |
| Počet odkvapkávacích ploch | 1 |
| Reverzibilné | Áno |

| | |
|---|---|
| Zadný lem na batériu | Nie |
| Príslušenstvo v cene | Áno |
| Typ ovládania výpuste | Manuálne |
| Vrátane sifónu | Áno |
| Počet otvorov | 2 - Pre vyvŕtanie |
| Možnosť umiestniť dávkovač | Nie |