SMART DECO GRÅ | 335.0530.199



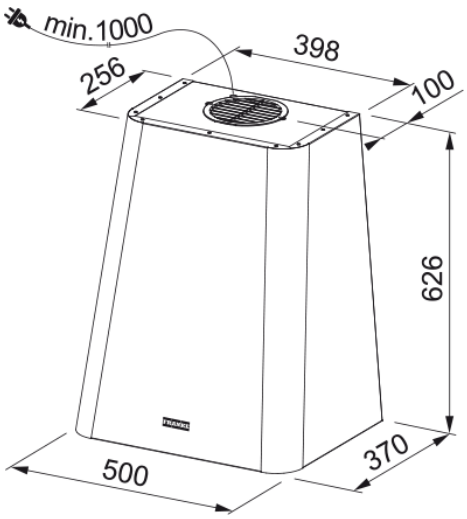

SMART DECO GRÅ

Egenskaper	
Fläktkategori	Design
Ytfinish	Soft grey
Dimensioner	
Bredd i mm	500.0
Diameter anslutning	150
Energispecifikation	
Kontakt	EU
Energi årsförbrukning	48.2
F. dynamisk effektivitetsklass	A
LE ljuseffektivitet	A
FED Filtereffektivitet	D
Motorspänning	220–240 V 50–60 Hz
Motorgrupp	SP 600 A+
Nr. på motor	1
Installation	
Installation	Vägg
Produktspecifikation	
Sensor för luftkvalitet	Nej
Energieffekivitet	A
Backspjäll	Nej
Bakre utlopp	Nej
Noll dropp	Nej
UI-typ	Rotativ
Lamptyp	LED-list
Produktidentifikation	
Märke	FRANKE
Produktkategori	Smart

Modell	SMART DECO
Blower tech.name	D39

Produktfunktioner

Antal lampor	1
Typ av belysning	Led Bar Slim 3000K
Fjärrkontroll	Nej
Vattentät	Nej
Användargränssnitt	Push&Pull Rotative
Hastighetsnummer	3
Hastighetsinställning	Nej
24 tim	Nej
Fördröjning	Nej
Självstart med sensor	Nej
WI-FI	Nej
Filter typologi	Kasett
Filtertyp	Aluminium
Kolfilter	Ja

Prestanda

Speed	1	2	3
Flöde (m³h)	270.0	370.0	630.0
Lufttryck	410.0	490.0	560.0
Motoreffekt	150.0	200.0	250.0
Ljudnivå (dB)	47.0	54.0	65.0