FLÄKT FKAS A80 SVART FRANKE | 330.0657.269

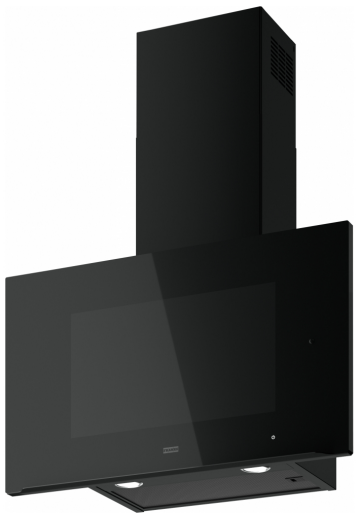

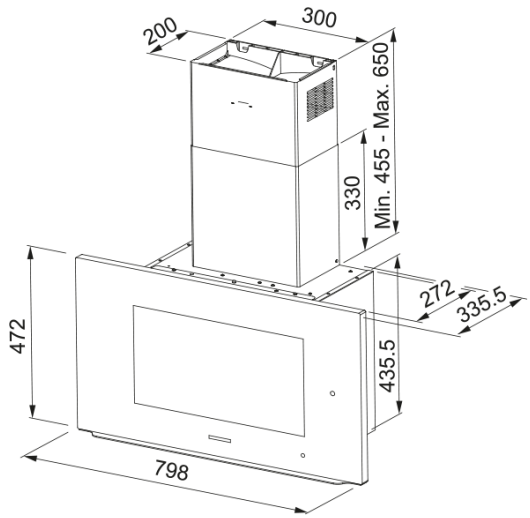

FLÄKT FKAS A80 SVART FRANKE

Egenskaper	
Fläktkategori	Vertikal
Ytfinish	Black
Dimensioner	
Bredd i mm	800.0
Diameter anslutning	150
Energispecifikation	
Kontakt	Anslutare
Energi årsförbrukning	57.8
F. dynamisk effektivitetsklass	A
LE ljuseffektivitet	B
FED Filtereffektivitet	C
Motorspänning	220–240 V 50–60 Hz
Motorgrupp	SP A+
Nr. på motor	1
Installation	
Installation	Vägg
Produktspecifikation	
Sensor för luftkvalitet	Ja
Energieffekivitet	A
Backspjäll	Ja
Bakre utlopp	Nej
Noll dropp	Nej
UI-typ	Tryckknapp
Lamptyp	Justerbar rund LED-spotlight
Produktidentifikation	
Märke	FRANKE
Produktkategori	Mythos

Modell	AQ SENSE
Blower tech.name	D39
Produktfunktioner	
Antal lampor	2
Typ av belysning	Led S1000 TW
Fjärrkontroll	Nej
Vattentät	Nej
Användargränssnitt	Tryckknapp
Hastighetsnummer	Se inställningsfil
Hastighetsinställning	3+i
24 tim	Tidsinställd
Fördröjning	Ja, 30 min
Självstart med sensor	Nej
WI-FI	Ja
Filter typologi	Kasett
Filtertyp	Aluminium
Kolfilter	Ja

Prestanda

Speed	1	2	3	Boost
Flöde (m^3h)	280.0	400.0	580.0	740.0
Lufttryck	450.0	510.0	550.0	560.0
Motoreffekt	150.0	200.0	240.0	250.0
Ljudnivå (dB)	48.0	55.0	62.0	67.0