FLÄKT FBFP SVART MATT A52 FRANKE | 305.0665.391



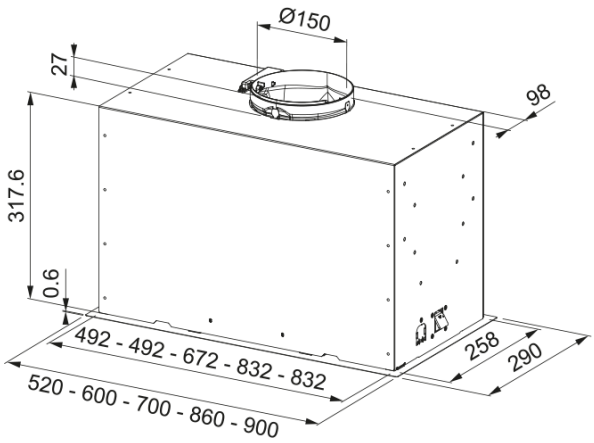

FLÄKT FBFP SVART MATT A52 FRANKE

Egenskaper	
Fläktkategori	Inbyggd
Ytfinish	Svart Extra Matt
Dimensioner	
Bredd i mm	520.0
Diameter anslutning	150
Energispecifikation	
Kontakt	EU
Energi årsförbrukning	70.2
F. dynamisk effektivitetsklass	B
LE ljuseffektivitet	C
FED Filtereffektivitet	D
Motorspänning	220–240 V 50–60 Hz
Motorgrupp	SP A+
Nr. på motor	1
Installation	
Installation	Skåp
Produktspecifikation	
Sensor för luftkvalitet	Nej
Energieffekivitet	B
Backspjäll	Ja
Bakre utlopp	Nej
Noll dropp	Nej
UI-typ	Tryckknapp
Lamptyp	Justerbar LED-list
Produktidentifikation	
Märke	FRANKE
Produktkategori	Mythos

Modell	BOX FLUSH PREMIUM
Blower tech.name	D39

Produktfunktioner

Antal lampor	1
Typ av belysning	Led Bar Slim TW3
Fjärrkontroll	Ja
Vattentät	Nej
Användargränssnitt	Tryckknapp
Hastighetsnummer	Se inställningsfil
Hastighetsinställning	3+i
24 tim	Tidsinställd
Fördröjning	Ja, 30 min
Självstart med sensor	Nej
WI-FI	Ja
Filter typologi	Kasett
Filtertyp	Aluminium
Kolfilter	Nej

Prestanda

Speed	1	2	3	Boost
Flöde (m^3h)	260.0	410.0	580.0	670.0
Lufttryck	450.0	540.0	580.0	590.0
Motoreffekt	150.0	200.0	240.0	250.0
Ljudnivå (dB)	54.0	59.0	66.0	69.0