FLÄKT BOX EVO FBFE SVART MATT A52 FRANKE | 305.0665.364



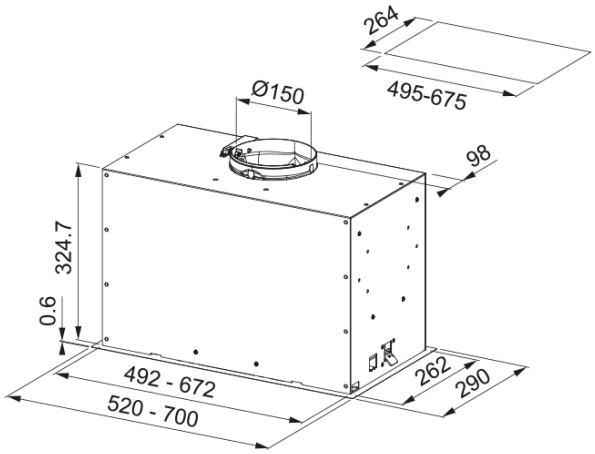

FLÄKT FBFE SVART MATT A52 FRANKE

Egenskaper	
Fläktkategori	Inbyggd
Ytfinish	Svart Extra Matt
Dimensioner	
Bredd i mm	520.0
Diameter anslutning	150
Energispecifikation	
Kontakt	EU
Energi årsförbrukning	74.9
F. dynamisk effektivitetsklass	C
LE ljuseffektivitet	A
FED Filtereffektivitet	D
Motorspänning	220–240 V 50–60 Hz
Motorgrupp	SP 800
Nr. på motor	1
Installation	
Installation	Skåp
Produktspecifikation	
Sensor för luftkvalitet	Nej
Energieffekivitet	B
Backspjäll	Ja
Bakre utlopp	Nej
Noll dropp	Nej
UI-typ	Tryckknapp
Lamptyp	LED-list
Produktidentifikation	
Märke	FRANKE
Produktkategori	Maris

Modell	BOX FLUSH EVO
Blower tech.name	D39

Produktfunktioner

Antal lampor	1
Typ av belysning	Led Bar Slim 3000K
Fjärrkontroll	Nej
Vattentät	Nej
Användargränssnitt	Tryckknapp
Hastighetsnummer	3+i
Hastighetsinställning	Nej
24 tim	Nej
Fördröjning	Nej
Självstart med sensor	Nej
WI-FI	Nej
Filter typologi	Kasett
Filtertyp	Aluminium
Kolfilter	Nej

Prestanda

Speed	1	2	3	Boost
Flöde (m^3h)	280.0	430.0	540.0	620.0
Lufttryck	390.0	470.0	530.0	540.0
Motoreffekt	130.0	165.0	210.0	240.0
Ljudnivå (dB)	47.0	57.0	64.0	67.0