Fläkt Smart svart 80 cm | 110.0377.735



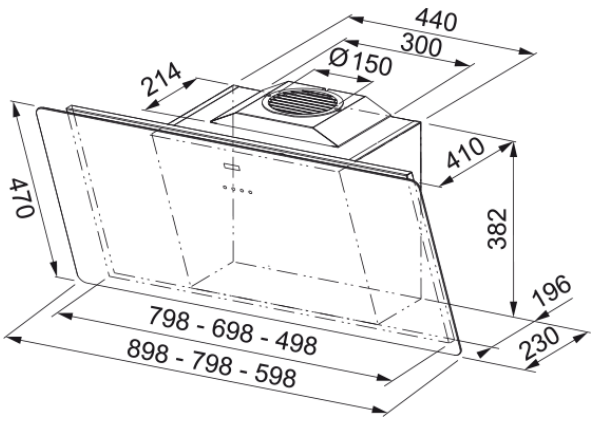

Fläkt Smart svart 80 cm. LED belysning

Egenskaper	
Fläktkategori	Vertikal
Ytfinish	Svart/glas
Dimensioner	
Bredd i mm	800.0
Diameter anslutning	150
Energispecifikation	
Kontakt	EU
Energi årsförbrukning	43.5
F. dynamisk effektivitetsklass	A
LE ljuseffektivitet	A
FED Filtereffektivitet	C
Motorspänning	220–240 V 50–60 Hz
Motorgrupp	SP A++
Nr. på motor	1
Installation	
Installation	Vägg
Produktspecifikation	
Sensor för luftkvalitet	Nej
Energieffekivitet	A+
Backspjäll	Nej
Bakre utlopp	Nej
Noll dropp	Nej
UI-typ	Touch-kontroll
Lamptyp	Rund LED-spotlight
Produktidentifikation	
Märke	FRANKE
Produktkategori	Smart

Modell	SMART
Blower tech.name	D39
Produktfunktioner	
Antal lampor	2
Typ av belysning	Led S1001 4000K
Fjärrkontroll	Nej
Vattentät	Nej
Användargränssnitt	Touch reglage
Hastighetsnummer	3+i
Hastighetsinställning	3+i
24 tim	Nej
Fördröjning	Ja, 5 min
Självstart med sensor	Nej
WI-FI	Nej
Filter typologi	Kasett
Filtertyp	Aluminium
Kolfilter	Ja

Prestanda

Speed	1	2	3	Boost
Flöde (m^3h)	280.0	360.0	470.0	800.0
Lufttryck	150.0	530.0	560.0	600.0
Motoreffekt	160.0	190.0	230.0	270.0
Ljudnivå (dB)	48.0	53.0	57.0	69.0
Kapacitet Intensiv	700.0			
Kapacitet Max	580.0			
Kapacitet min	300.0			
Ljudnivå Intensiv	69.0			
Ljudnivå max	64.0			
Ljudnivå min	51.0			