KÅPA 392-12 60 VIT | 110.0350.776



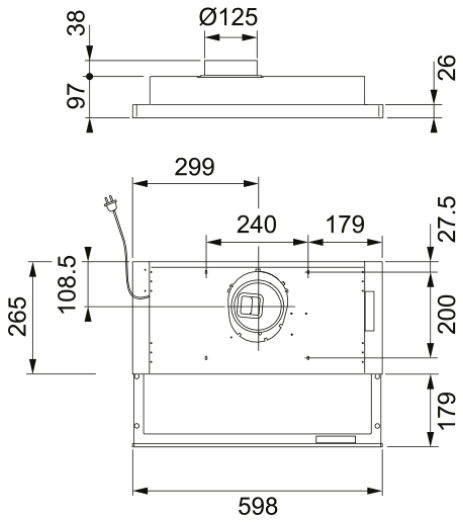

392-12, utdragbar med vit frontlist kåpa med potentialfri kontakt för möjlighet att skicka styrsignal till motordrivna spjäll eller aggregat , 60cm, vit , aluminiumfilter, elektriskt timerstyrt plastspjäll, justerbart grund- och forceringsflöde, Spot-LED 3000K, tillverkad i Sverige

---

Egenskaper	
Fläktkategori	Utdragbar
Ytfinish	Vit
Dimensioner	
Bredd i mm	600.0
Diameter anslutning	125
Energispecifikation	
Kontakt	N/A
Motorspänning	N/A
Motorgrupp	N/A
Nr. på motor	0
Installation	
Installation	Skåp
Produktspecifikation	
Sensor för luftkvalitet	Nej
Energieffekivitet	N/A
Produktidentifikation	
Märke	FRANKE
Modell	390 SYSTEM
Produktfunktioner	
Antal lampor	2
Typ av belysning	Led Spot 3000K
Fjärrkontroll	Nej
Vattentät	Nej
Användargränssnitt	N/A
Hastighetsnummer	N/A
Hastighetsinställning	Nej
24 tim	Nej

Fördröjning	Nej
Självstart med sensor	Nej
WI-FI	Nej
Filter typologi	Galler
Filtertyp	Metall
Kolfilter	Nej

Prestanda

Kapacitet Intensiv	0.0
Kapacitet Max	0.0
Kapacitet min	0.0
Ljudnivå Intensiv	0.0
Ljudnivå max	0.0
Ljudnivå min	0.0