KUPA CLASSIC 80 VIT | 110.0181.544



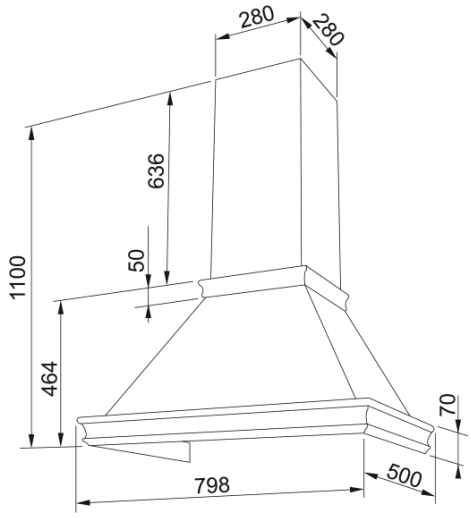

CLASSIC, vägghängd kupa som kombineras med inbyggnadsprodukt från 620-serien (66cm) för önskad ventilationslösning, 80cm, vit , tillverkad i Sverige

---

Egenskaper	
Fläktkategori	Country
Ytfinish	Vit
Dimensioner	
Bredd i mm	800.0
Installation	
Installation	Vägg
Produktspecifikation	
Backspjäll	Nej
Bakre utlopp	Nej
Noll dropp	Nej
Produktidentifikation	
Märke	FRANKE
Produktkategori	Ingen
Modell	Classic shell
Produktfunktioner	
Kolfilter	#N/A