KÅPA 490-11 60 VIT LED | 110.0038.507



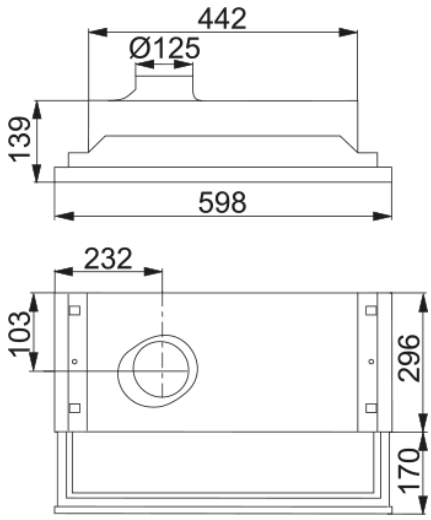

490-11, utdragbar med silver frontlist kåpa för dig som bor i fastigheter med tryckstyrd centralfläkt , 60cm, vit , polyesterfilter, mekaniskt timerstyrt plastspjäll, justerbart grund- och forceringsflöde, Skruv-LED E27 3000K, tillverkad i Sverige

---

Egenskaper	
Fläktkategori	Utdragbar
Ytfinish	Vit
Dimensioner	
Bredd i mm	600.0
Diameter anslutning	125
Energispecifikation	
Kontakt	N/A
Motorspänning	N/A
Motorgrupp	N/A
Nr. på motor	0
Installation	
Installation	Skåp
Produktspecifikation	
Sensor för luftkvalitet	Nej
Energieffekivitet	N/A
Backspjäll	Nej
Bakre utlopp	Nej
Noll dropp	Nej
Produktidentifikation	
Märke	FRANKE
Modell	490 SYSTEM
Blower tech.name	N/A
Produktfunktioner	
Antal lampor	1
Typ av belysning	Led-lampa
Fjärrkontroll	Nej
Vattentät	Nej

Användargränssnitt	N/A
Hastighetsnummer	N/A
Hastighetsinställning	Nej
24 tim	Nej
Fördröjning	Nej
Självstart med sensor	Nej
WI-FI	Nej
Filter typologi	Galler
Filtertyp	Syntetisk
Kolfilter	Nej

Prestanda

Kapacitet Intensiv	0.0
Kapacitet Max	0.0
Kapacitet min	0.0
Ljudnivå Intensiv	0.0
Ljudnivå max	0.0
Ljudnivå min	0.0