FLÄKT 400 SILVER LED | 110.0037.334



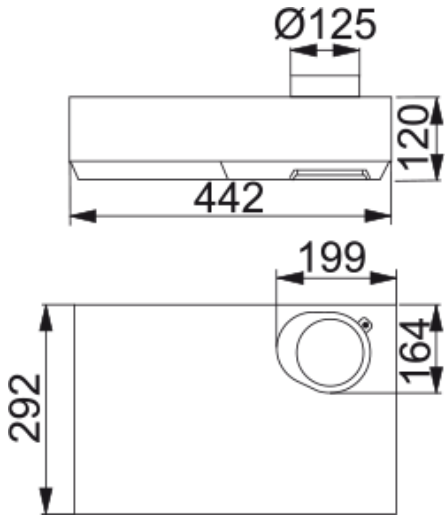

400, inbyggd fläkt för fastigheter med möjlighet att ansluta till en separat ventilationskanal från kök , 45,3cm, vit , aluminiumfilter, 3 hastigheter, Easy Clean system, Skruv-LED E27 3000K, tillverkad i Sverige

---

Egenskaper	
Fläktkategori	Inbyggd
Ytfinish	Silver metallic
Dimensioner	
Bredd i mm	442.0
Diameter anslutning	125
Energispecifikation	
Kontakt	N/A
F. dynamisk effektivitetsklass	D
LE ljuseffektivitet	B
FED Filtereffektivitet	B
Motorspänning	N/A
Motorgrupp	N/A
Nr. på motor	1
Installation	
Installation	Skåp
Produktspecifikation	
Sensor för luftkvalitet	Nej
Energieffekivitet	C
Backspjäll	Nej
Bakre utlopp	Nej
Noll dropp	Nej
Produktidentifikation	
Märke	FRANKE
Modell	400 HOOD
Blower tech.name	N/A
Produktfunktioner	
Antal lampor	1

Typ av belysning	Led-lampa
Fjärrkontroll	Nej
Vattentät	Nej
Användargränssnitt	N/A
Hastighetsnummer	N/A
Hastighetsinställning	Nej
24 tim	Nej
Fördröjning	Nej
Självstart med sensor	Nej
WI-FI	Nej
Filter typologi	Galler
Filtertyp	Metall
Kolfilter	Nej

Prestanda

Kapacitet Max	339.0
Kapacitet min	188.0
Ljudnivå Intensiv	0.0
Ljudnivå max	63.0
Ljudnivå min	51.0