FMY 45 CM XS | 131.0627.473

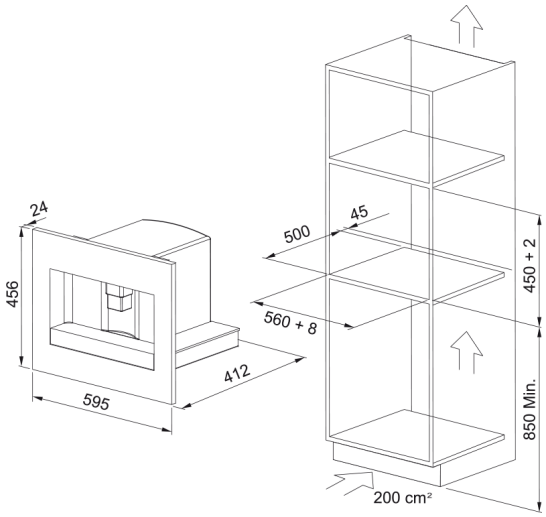

Technical Data

Информация о продукте	
Color	Черный
Размеры	
Ширина	595.0
Высота	456.0
Глубина	412.0
Энергетические характеристики	
Напряжение	220-240 V
Частота (Гц)	50-60
Информация о продукте	
Бренд	FRANKE
Коллекция	Mythos
Модельный ряд	MYTHOS
Характеристики	
Объем контейнера для зерен, гр	200
Объем резервуара для воды, л	1.8
Объем поддона для капель	500.0
Панель управления	Сенсорное управление
Регулируемый дозатор кофе	10.0
Встроенная кофемолка	Да
Регулировка помола	Да
Регулятор помола	13 положений
Опции	Кофе
Опции	Капучинатор
Индикация	Добавьте воду
Индикация	Контейнер для зерен полон
Индикация	Добавьте зерна
Индикация	Вставьте контейнер для кофе