Компактный духовой шкаф СВЧ FMY 45 MW XS | 131.0606.105

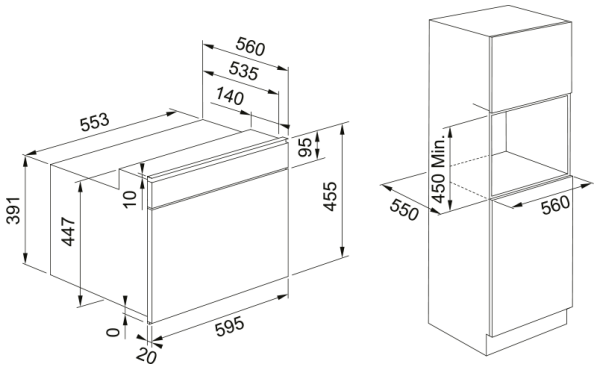

Компактный духовой шкаф с СВЧ Franke FMY 45 MW XS из нержавеющей стали с черным стеклом. Объем камеры 40 л, количество функций — 7: микроволны, микроволны + конвекция, микроволны + гриль, гриль, конвекция, гриль + конвекция, турбо гриль + конвекция. Холодная дверь. Управление с помощью поворотных переключателей и ЖК дисплея с электронным управлением. Индикация режимов работы и времени. Автоматические программы COOKASSIST, автоматическое приготовление (5 программ), автоматический подогрев блюда (5 программ), размораживание по весу продукта (5 программ). Функция приготовления на пару, функция быстрого нагрева. Блокировка от детей, отложенный старт, таймер со звуковой сигнализацией. Мощность микроволн 900 Вт, мощность гриля 1600 Вт, потребляемая мощность 2800 Вт. В комплекте: 1 противень, емкость для приготовления на пару, решетка для гриля, стеклянная крышка для защиты от брызг жира, стеклянный поворотный стол Ø32,5 см. Размеры: 595 x 455 x 554 мм.

Информация о продукте	
Color	Нержавеющая сталь
Тип	Комбинированная микровол. печь
Открытие двери	Ручка
Размеры	
Ширина	595.0
Высота	455.0
Глубина	560.0
Энергетические характеристики	
Напряжение	220-240 V
Частота (Гц)	50
Установка	
Тип установки	Встраиваемый
Информация о продукте	
Бренд	FRANKE
Коллекция	Mythos
Модельный ряд	MYTHOS
Характеристики	
Панель управления	Электро-механический
Объем	40.0
Покрытие двери	Стекло / нерж. Сталь
Цвет дисплея	Белый
Количество кнопок	2.0