FCB 360 V NE E | 118.0606.723

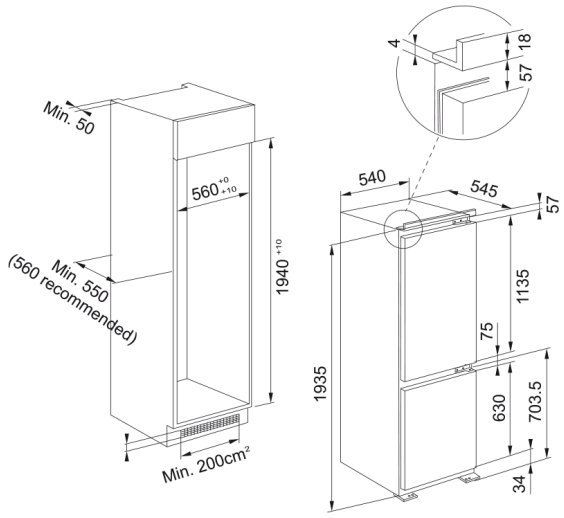

Комбинированный встраиваемый холодильник FCB 360 V NE E, объем 306 л, электронное управление, LED дисплей, перенавешиваемые двери, статическая с система охлаждения.

Информация о продукте	
Тип установки	Встраиваемый
Color	Белый
Размеры	
Ширина	540.0
Высота	1935.0
Глубина	545.0
Энергетические характеристики	
Напряжение	220-240 V
Частота (Гц)	50
Product specifications	
Тип	Встр. хол. с мор. кам. снизу
Класс энергоэффективности	E
Информация о продукте	
Бренд	FRANKE
Коллекция	Mythos
Характеристики	
Разморозка	Manual
Полезный объем (л)	306
Полезный объем мороз.камеры(л)	79
Полезный объем холод.камеры(л)	227
Опция fast cooling	Да
Опция fast freezing	Нет
Уровень шума (дБ)	35
Климат	SN,T