Active | 115.0653.391

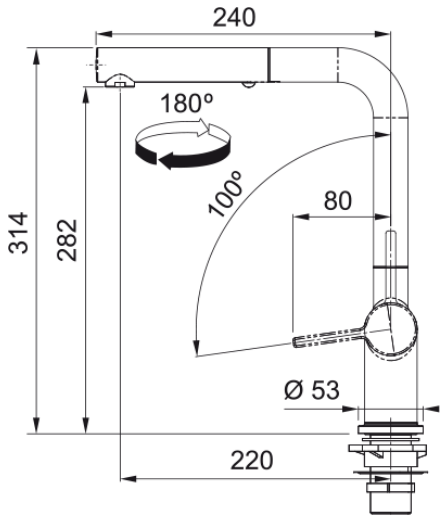

Смеситель Active с L-образным изливом и выдвижным шлангом для монтажа перед окном, хром

Информация о продукте	
Тип излива	L - образный излив
Color	Хром
Материал	Латунь
Материал выдвижного шланга	Нейлон серый
Материал лейки	Латунь
Размеры	
Диаметр отверстия	35 mm
Размер картриджа	35 mm
Высота	314.0
Установка	
Тип фиксации	Хвостовик
Соединение шланга подачи воды	3/8"
Длина шланга подачи воды	650 mm
Product specifications	
Давление	Высокое давление
Версия	С функц. душа и уст. у окна
Управление	Боковой рычаг
Вращение крана	180°
Информация о продукте	
Бренд	FRANKE
Коллекция	Maris
Модельный ряд	Active
Характеристики	
Экономия воды	Да
Тип аэратора	Ламинарный поток