Active | 115.0653.378

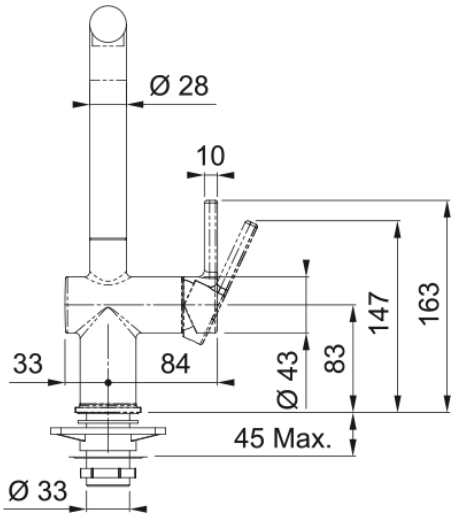

Смеситель Active с L-образным поворотным изливом, хром/миндаль

Информация о продукте	
Тип излива	L - образный излив
Color	Хром/миндаль
Материал	Латунь
Размеры	
Диаметр отверстия	35 mm
Размер картриджа	35 mm
Высота	312.0
Установка	
Тип фиксации	Хвостовик
Соединение шланга подачи воды	3/8"
Длина шланга подачи воды	450 mm
Product specifications	
Давление	Высокое давление
Версия	С поворотным изливом
Управление	Боковой рычаг
Вращение крана	180°
Информация о продукте	
Бренд	FRANKE
Коллекция	Maris
Модельный ряд	Active
Характеристики	
Экономия воды	Да
Тип аэратора	Ламинарный поток