Vega Neo | 115.0622.962

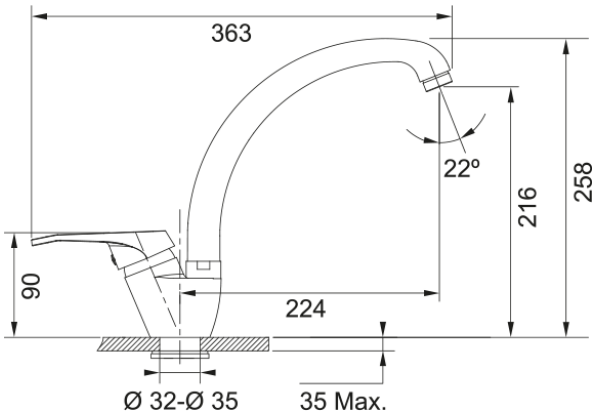

Смеситель Vega, поворотный, цвет хром

Информация о продукте	
Тип излива	J - образный излив
Color	Хром
Материал	Латунь
Материал лейки	Латунь
Размеры	
Диаметр отверстия	35 mm
Размер картриджа	40 mm
Установка	
Тип фиксации	1 Болт
Соединение шланга подачи воды	3/8"
Длина шланга подачи воды	350 mm
Product specifications	
Давление	Высокое давление
Версия	С поворотным изливом
Управление	Боковой рычаг
Вращение крана	360°
Информация о продукте	
Бренд	FRANKE
Коллекция	Smart
Модельный ряд	Vega
Характеристики	
Экономия воды	Нет
Тип аэратора	Соты