Active Window | 115.0486.991

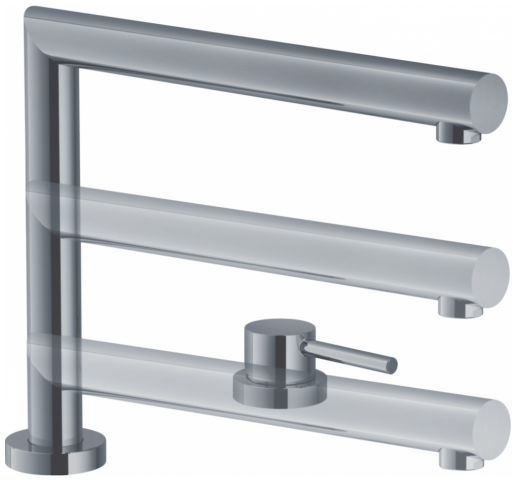

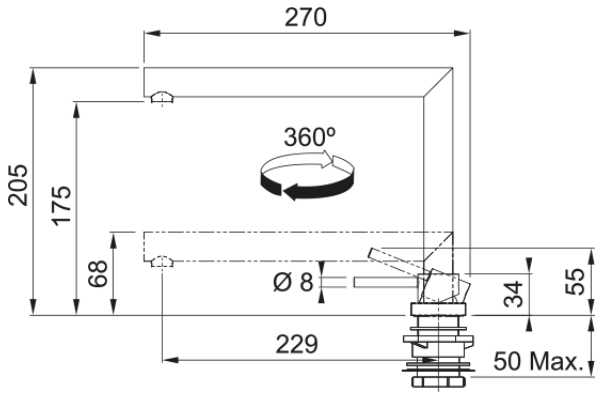

Смеситель Active Window/Luna/Lift, с поворотным изливом, для монтажа перед окном, оптика стали

Информация о продукте	
Тип излива	L - образный излив
Color	Декоративная сталь
Материал	Латунь
Размеры	
Диаметр отверстия	35 mm
Размер картриджа	28 mm
Установка	
Тип фиксации	Хвостовик
Соединение шланга подачи воды	3/8"
Длина шланга подачи воды	450 mm
Product specifications	
Давление	Высокое давление
Версия	С поворотным изливом
Управление	Боковой рычаг
Вращение крана	360°
Информация о продукте	
Бренд	FRANKE
Коллекция	Maris
Модельный ряд	Active Window
Характеристики	
Экономия воды	Нет
Тип аэратора	Соты