ROG 611-62 3 1/2" WWK REV BSW Beige | 114.0192.555

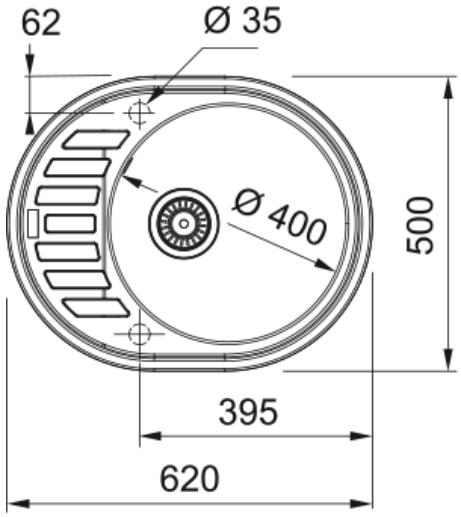

Technical Data

Информация о продукте	
Тип мойки	Мойка (с крылом)
Материал	Гранит
Количество чаш	1
Color	Бежевый
Покрытие поверхности	Нет
Размеры	
Внешний размер	620.0
Внешний размер	500.0
Длина	400.0
Ширина	400.0
Глубина	205.0
Шир. выреза для монтажа сверху	600.0
Выс. выреза для монтажа сверху	480.0
Установка	
Размер шкафа	45 cm
Product specifications	
Тип установки	Монтаж сверху
Отсек для отходов	3 1/2"
Расположение крыла	Оборачиваемое крыло
Информация о продукте	
Бренд	FRANKE
Коллекция	Нет
Модельный ряд	Ronda
Логотип	CE
Характеристики	
Количество крыльев	1
Оборачиваемость	Да

Полка	Нет
Наличие вентиля	Да
Тип вентиля	Ручной
Сифон в комплекте	Нет
Количество отверстий	2 сформированных отверстия
Отверстие для дозатора	Нет