Встраиваемая вытяжка FMY 908 BI BK | 110.0456.724

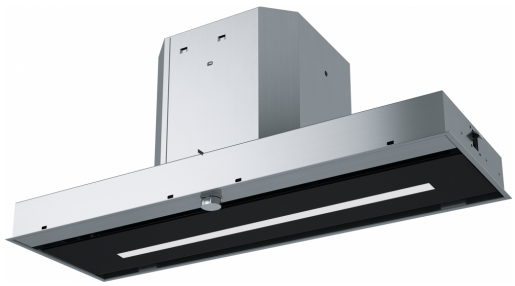

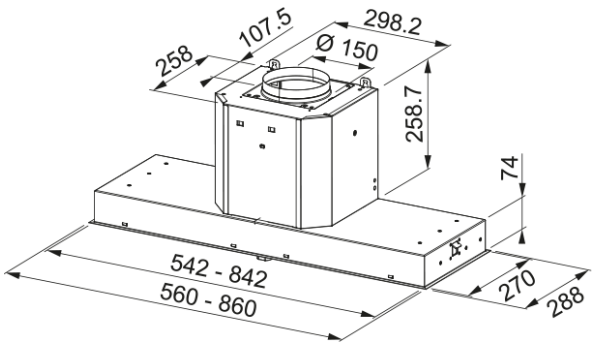

Встраиваемая кухонная вытяжка Franke FMY 908 BI BK с мощной воздухопроизводительностью 1050 м³/час — это эталон стиля и функциональности. Модель шириной 860 мм в элегантном исполнении из нержавеющей стали и черного стекла станет изысканным акцентом на вашей кухне. Управление осуществляется с помощью удобного утапливаемого поворотного переключателя, а 4 скорости работы позволяют гибко настраивать интенсивность всасывания, обеспечивая максимальный комфорт. Регулируемая LED-подсветка (6 Вт) с выбором теплого или холодного света не только освещает варочную зону, но и создает уютную атмосферу. Периметральный захват воздуха эффективно устраняет запахи. В комплекте — все необходимое для монтажа, включая антивозвратный клапан. Это идеальное сочетание качества, мощности и стиля для вашей кухни.

Информация о продукте	
Тип вытяжки	Встраиваемый
Размеры	
Ширина (мм)	900.0
Энергетические характеристики	
Тип штекера	Нет штепсельной вилки
Годовое энергопотреблен. (aec)	58.0
Класс энергоэффективности	A
Класс энергоэффект. подсветки	B
Класс эффект. фильтрации жира	C
Напряжение мотора	220-240V 50-60Hz
Тип мотора	SP A+
Количество моторов	1
Установка	
Установка	Встраиваемая в шкаф
Product specifications	
Сенсор качества воздуха	Нет
Класс энергоэффективности	A
Информация о продукте	
Бренд	FRANKE
Коллекция	Mythos
Модельный ряд	MYTHOS
Характеристики	
Количество ламп	1

Тип ламп	LED Velo 4000K
Дистанционное управление	Нет
Водостойкость	Нет
Панель управления	Электронный поворотный
Количество скоростей	См. раздел Файл настроек
Установка скорости	3+i
24H	Нет
Отсрочка	Да 10'
Автоматический запуск датчика	Нет
WI-FI	Нет
Тип фильтра	Кассетный
Тип фильтра	Алюминий
Угольный фильтр	Нет

Производительность

Скорость	1	2	3	BOOST
Производительность (м³/ч)	280.0	410.0	580.0	710.0
Макс. давление (Па)	450.0	510.0	550.0	560.0
Мощность (Вт)	150.0	200.0	240.0	250.0
Уровень шума (дБ)	51.0	59.0	66.0	70.0