FSM 804 I B BK | 108.0606.110

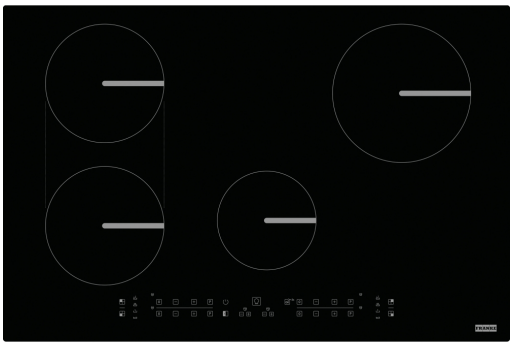

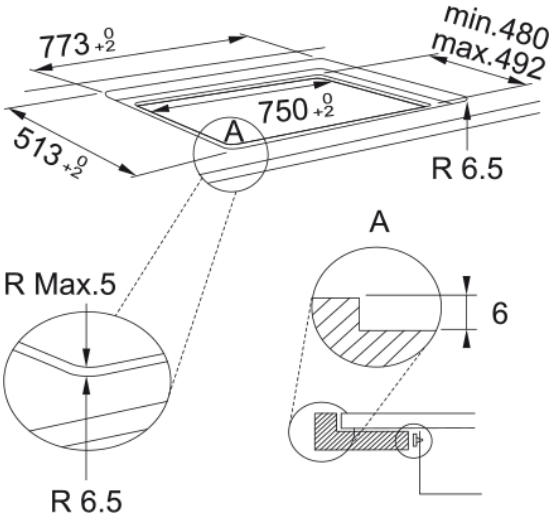

Technical Data

Информация о продукте	
Тип	Электрическая
Технология	Индукционная стеклокерамика
Color	Черный
Покрытие поверхности	Стекло
Ограничение мощности	Да
Размеры	
Размер	75x50
Энергетические характеристики	
Booster макс. мощность (Вт)	3000.0
Общая мощность (кВт)	7.2
Напряжение	220-240 V
Частота (Гц)	50-60
Product specifications	
Тип установки	Стандартный/заподлицо
Bridge zone	Да
Flexi zone	Нет
Функция Safety lock	Да
Информация о продукте	
Бренд	FRANKE
Коллекция	Smart
Модельный ряд	SMART
Характеристики	
Панель управления	Сенсорное управление
Количество зон нагрева	4
Тип зоны нагрева (фронт. лев)	Круглая
Тип зоны нагрева (дальн. лев)	Круглая
Тип зоны нагрева (дальн. прав)	Круглая

Тип зоны нагрева (фронт.прав)	Круглая
Тип управления	Direct touch + кнопочное
Таймер	Да
Двойная зона	Нет
Овальная зона	Нет
Функция FlexPro zone	Нет
Уровень мощности	9 + booster
Количество зон booster	4