Hotă FTU PLUS 3707 XS/2 | 335.0590.493

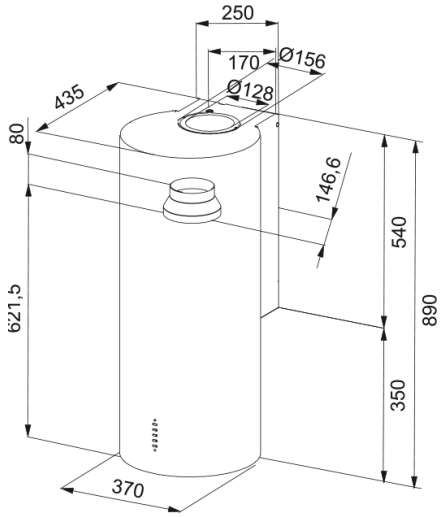

Technical Data

Aspect	
Categorie hotă	Design
Finisaj	Inox
Dimensiuni	
Lățime (mm)	370.0
Diametru eliminare aer	150
Specificații energetice	
Tip conexiune	EU
Consum energetic anual	54.2
Clasă eficiență dinamică	A
Clasă eficiență iluminare	A
Clasă eficiența filtru grăsime	B
Tensiune motor	220-240V 50-60Hz
Tip motor	SP A+
Număr motoare	1
Instalare	
Instalare	Perete
Caracteristici produs	
Senzor calitate aer	Nu
Clasă de eficiență energetică	A
Identificare produs	
Brand	FRANKE
Familie	Maris
Model	TUBE
Proprietăți	
Număr lămpi	2
Tip lampă	Led S1001 4000K
Telecomandă	Nu

Rezistent la apă	Nu
Interfață	Buton
Număr viteze	4
Setare viteză	3+i
24H	Nu
Întârziere	Nu
Senzor auto-activare	Nu
WI-FI	Nu
Tip filtru	Casetă
Tip filtru	Aluminiu
Filtru cărbune	Nu

Performanțe

Viteză	1	2	3	Boost
Capacitate evacuare (m3/h)	280.0	400.0	570.0	700.0
Presiune maximă	450.0	540.0	580.0	590.0
Watt	150.0	200.0	240.0	250.0
Nivel zgomot (db-IEC 60704-3)	48.0	56.0	65.0	69.0