# Hotă FTCO 60 XS | 315.0599.933

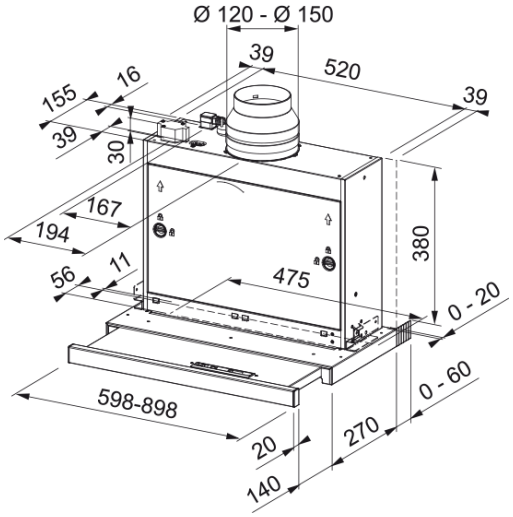


**Technical Data**

| | |
|---|---|
| **Aspect** | |
| Categorie hotă | Pull-out |
| Finisaj | Inox |
| **Dimensiuni** | |
| Lățime (mm) | 600.0 |
| Diametru eliminare aer | 150 |
| **Specificații energetice** | |
| Tip conexiune | EU |
| Consum energetic anual | 41.4 |
| Clasă eficiență dinamică | A |
| Clasă eficiență iluminare | A |
| Clasă eficiența filtru grăsime | C |
| Tensiune motor | 220-240V 50-60Hz |
| Tip motor | Nautilus H 600 |
| Număr motoare | 1 |
| **Instalare** | |
| Instalare | Incorporabilă |
| **Caracteristici produs** | |
| Senzor calitate aer | Nu |
| Clasă de eficiență energetică | A |
| **Identificare produs** | |
| Brand | FRANKE |
| Familie | Maris |
| Model | ONMIA |
| **Proprietăți** | |
| Număr lămpi | 2 |
| Tip lampă | Led S1001 4000K |
| Telecomandă | Nu |

| | |
|---|---|
| Rezistent la apă | Nu |
| Interfață | PCB |
| Număr viteze | 4 |
| Setare viteză | Nu |
| 24H | Nu |
| Întârziere | Nu |
| Senzor auto-activare | Nu |
| WI-FI | Nu |
| Tip filtru | Casetă |
| Tip filtru | Inox |
| Filtru cărbune | Nu |

**Performanțe**

| Viteză | 1 | 2 | 3 | 4 |
|---|---|---|---|---|
| Capacitate evacuare (m3/h) | 180.0 | 240.0 | 400.0 | 560.0 |
| Presiune maximă | 300.0 | 440.0 | 510.0 | 590.0 |
| Watt | 100.0 | 115.0 | 120.0 | 125.0 |
| Nivel zgomot (db-IEC 60704-3) | 53.0 | 57.0 | 66.0 | 71.0 |