Lava Louça Encastrar S2D 611 L Branco | 143.0616.928

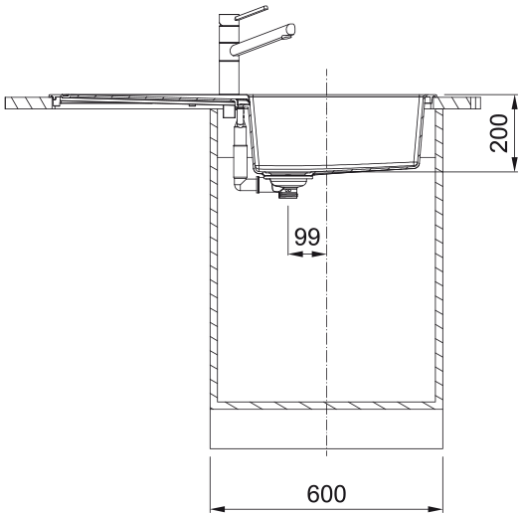

Lava Louça Sirius 2, uma cuba e escorredor, em tectonite e branco, modelo de encastre, reversível

Aspecto	
Tipo de lava loiças	Lava-Louça (com escorredor)
Material	Tectonite
Número de cubas	1
Cor	Branco polar
Acabamento	Nenhum
Dimensões	
Medida est: esquerda-direita	1000.0
Medida ext: frente-traseira	500.0
Cuba 1: esquerda-direita	450.0
Cuba 1: frente-traseira	432.0
Cuba 1: profundidade	200.0
Encastre: esquerda-direita	984.0
Encastre: frente-traseira	484.0
Instalação	
Móvel	60 cm
Características do Produto	
Tipo de instalação	Encastre
Overflow	3 1/2"
Posição do escorredor	Escorredor reversivel
Identificação do Produto	
Marca de produto	FRANKE
Familia do produto	Smart
Gama	Sirius 2
Certificado	CE
Propriedades	
Nº. de escorredores	1
Produto reversível	Sim

Aba para misturadora	Não
Válvula incluida	Sim
Tipo de válvula	Manual
Sifão incluído	sim
Nº. orificios p/misturadora	Sem furação
Furo p/ doseador de sabão	Não