Gaveta para forno FMY 14 DRW XS | 131.0611.212

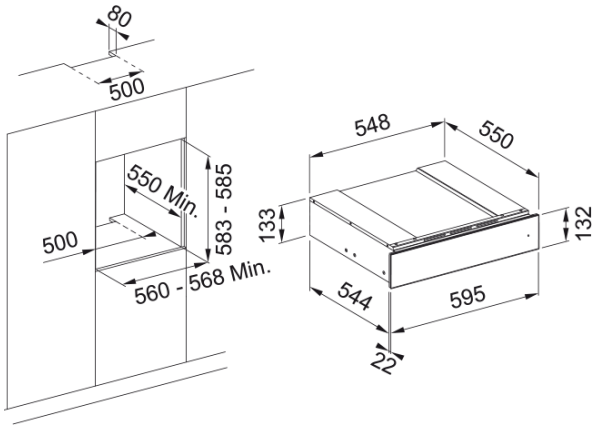

Dados técnicos

Aspecto	
Cor	Inox
Tipo	Gaveta de aquecimento
Dimensões	
Largura total	595.0
Altura geral	133.0
Profundidade total	566.0
Especificações Energia	
Voltagem	220-240 V
Frequência (Hz)	50-60
Identificação do Produto	
Marca de produto	FRANKE
Familia do produto	Mythos
Gama	MYTHOS
Propriedades	
Capacidade da cavidade	16.0