PPX 210-58 B 3 1/2" C/V AT S/E 2FT C | 127.0203.469

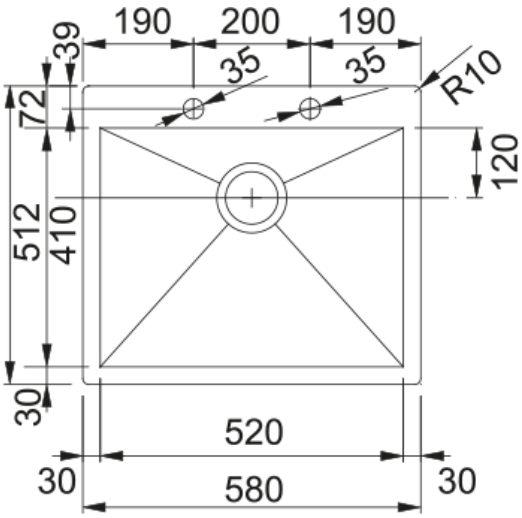

PPX 210-58 B 580x512mm, sem escorredor, com válvula, aço inox escovado, 3 1/2", aba para torneira, com 2 furos para torneira, com overflow escondido, caixa

---

Aspecto	
Tipo de lava loiças	Cuba (sem escorredor)
Material	Aço inoxidável
Número de cubas	1
Cor	Aço
Acabamento	Escovado
Dimensões	
Medida est: esquerda-direita	512.0
Medida ext: frente-traseira	580.0
Cuba 1: esquerda-direita	520.0
Cuba 1: frente-traseira	410.0
Cuba 1: profundidade	200.0
Instalação	
Móvel	60 cm
Características do Produto	
Tipo de instalação	Á face
Tipo de instalação	Encastre slim
Overflow	3 1/2"
Posição do escorredor	Sem escorredor
Identificação do Produto	
Marca de produto	FRANKE
Familia do produto	Nenhum
Gama	Planar
Certificado	CE
Propriedades	
Nº. de escorredores	Sem escorredor
Produto reversível	Não
Aba para misturadora	Sim

Válvula incluida	Sim
Tipo de válvula	Automático - botão de rodar
Sifão incluído	sim
Nº. orificios p/misturadora	2
Furo p/ doseador de sabão	Não