Cuba PPX 110-72 | 122.0198.208

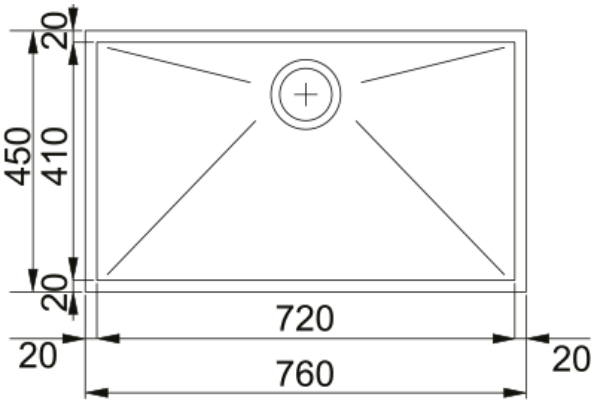

PPX 110-72 760x450mm, com sifão, sem escorredor, aço inox escovado, 3 1/2", sem buraco para misturadora, com overflow di ssimulado, caixa

---

Aspecto	
Tipo de lava loiças	Cuba (sem escorredor)
Material	Aço inoxidável
Número de cubas	1
Cor	Aço
Acabamento	Escovado
Dimensões	
Medida est: esquerda-direita	760.0
Medida ext: frente-traseira	450.0
Cuba 1: esquerda-direita	720.0
Cuba 1: frente-traseira	410.0
Cuba 1: profundidade	200.0
Instalação	
Móvel	90 cm
Características do Produto	
Tipo de instalação	Instalação Inferior
Overflow	3 1/2"
Posição do escorredor	Sem escorredor
Identificação do Produto	
Marca de produto	FRANKE
Familia do produto	Nenhum
Gama	Planar
Certificado	CE
Propriedades	
Nº. de escorredores	Sem escorredor
Produto reversível	Não
Aba para misturadora	Não
Válvula incluida	Sim

Tipo de válvula	Manual
Sifão incluído	sim
Nº. orificios p/misturadora	Sem furação
Furo p/ doseador de sabão	Não