Cuba AMX 110-34 | 122.0021.444

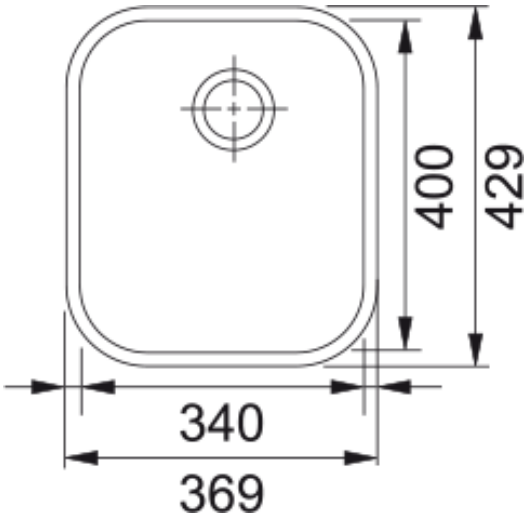

Dados técnicos

Aspecto	
Tipo de lava loiças	Cuba (sem escorredor)
Material	Aço inoxidável
Número de cubas	1
Cor	Aço
Acabamento	Escovado
Dimensões	
Medida est: esquerda-direita	369.0
Medida ext: frente-traseira	429.0
Cuba 1: esquerda-direita	340.0
Cuba 1: frente-traseira	400.0
Cuba 1: profundidade	190.0
Instalação	
Móvel	45 cm
Características do Produto	
Tipo de instalação	Instalação Inferior
Overflow	3 1/2"
Posição do escorredor	Sem escorredor
Identificação do Produto	
Marca de produto	FRANKE
Familia do produto	Smart
Gama	Armonia
Certificado	CE
Propriedades	
Nº. de escorredores	Sem escorredor
Produto reversível	Não
Aba para misturadora	Não
Válvula incluida	Sim

Tipo de válvula	Manual
Sifão incluído	não
Nº. orificios p/misturadora	Sem furação
Furo p/ doseador de sabão	Não