Cuba GAX 110 30 | 122.0021.439

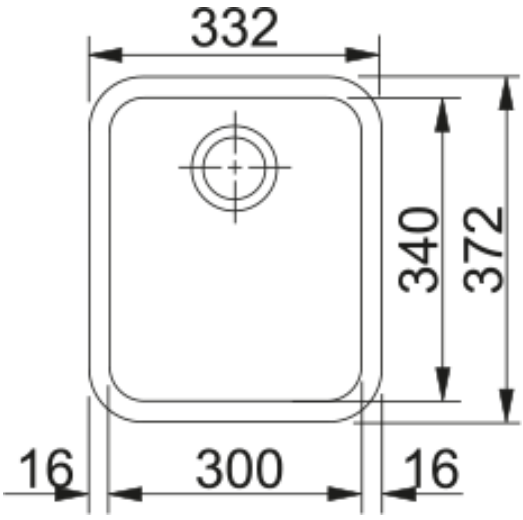

Cuba de instalação inferior Galassia GAX 110-30 em inox

Aspecto	
Tipo de lava loiças	Cuba (sem escorredor)
Material	Aço inoxidável
Número de cubas	1
Cor	Aço
Acabamento	Escovado
Dimensões	
Medida est: esquerda-direita	332.0
Medida ext: frente-traseira	372.0
Cuba 1: esquerda-direita	300.0
Cuba 1: frente-traseira	340.0
Cuba 1: profundidade	170.0
Instalação	
Móvel	40 cm
Características do Produto	
Tipo de instalação	Instalação Inferior
Overflow	3 1/2"
Posição do escorredor	Sem escorredor
Identificação do Produto	
Marca de produto	FRANKE
Familia do produto	Smart
Gama	Galassia
Certificado	CE
Certificado	UKCA
Propriedades	
Nº. de escorredores	Sem escorredor
Produto reversível	Não
Aba para misturadora	Não

Válvula incluida	Sim
Tipo de válvula	Manual
Sifão incluído	não
Nº. orificios p/misturadora	Sem furação
Furo p/ doseador de sabão	Não