Misturadora Eos Clear 3 Vias | 120.0179.979

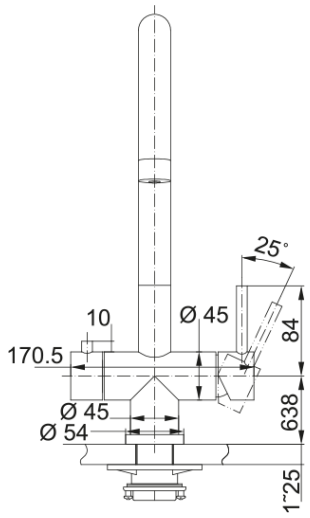

Misturadora Eos Clear 3 Vias para água filtrada

Aspecto	
Versão de bica	J - bica
Cor	Aço inóxidável
Material	Aço inoxidável 304
Dimensões	
Diâmetro do furo p/misturadora	35 mm
Dimensão do cartucho	35 mm
Instalação	
Tipo de fixação	Rebite
Conexão de bicha flexível	3/8"
Medida da bicha flexivel	600 mm
Características do Produto	
Pressão	Alta pressão
Versão	Orientavel
Tipo de misturadora	Comando duplo
Rotação da misturadora	360°
Identificação do Produto	
Marca de produto	FRANKE
Familia de produto	Maris
Gama	Eos
Propriedades	
Poupança de água ECO	Não
Tipo de aspersor	Favo de mel
Tipo de sistema multifuncional	Filtragem de água