Forno el. FSM 86 H BK | 116.0606.091

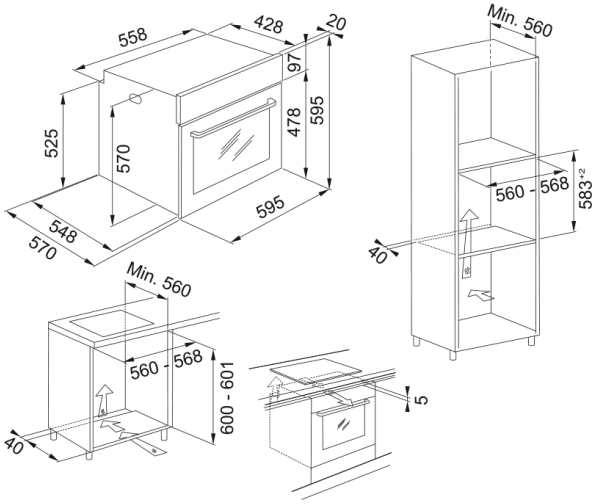

Dados técnicos

Aspecto	
Tipo de forno	Eléctrico
Tipo	Encastre
Cor	Preto
Dimensões	
Largura total	595.0
Profundidade total	570.0
Altura geral	595.0
Especificações Energia	
Potência nominal	2750.0
Voltagem	220-240 V
Frequência (Hz)	50-60
Características do Produto	
Limpeza	Limpeza a vapor
Vapor	Não
Classe energética	A
Espeto rotativo	Não
Identificação do Produto	
Marca de produto	FRANKE
Familia do produto	Smart
Gama	Smart
Propriedades	
Capacidade em litros	71.0
Tipo de interface	Electromecânico
Display com cor	Branco
Nº de botões	2.0
Relógio	Programavel
Tipo de controlo de tempo	Electrónico

Dobradiças da porta	Fecho suave
Prateleiras telescópicas	Opcional
Porta fria	Sim