Active Twist Duche Aço Optical | 115.0653.505

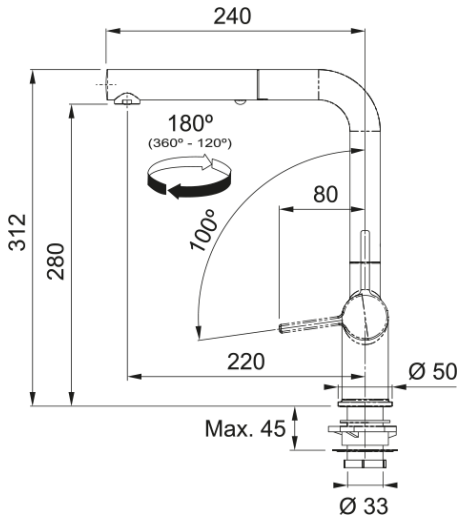

Misturadora Active L Twist, com duplo jato e acabamento em Aço Optical

---

Aspecto	
Versão de bica	L - bica
Cor	Decor steel
Material	Latão
Material da bicha flexível	Nylon preto
Material do chuveiro	Latão
Dimensões	
Diâmetro do furo p/misturadora	35 mm
Dimensão do cartucho	35 mm
Instalação	
Tipo de fixação	Rebite
Conexão de bicha flexível	3/8"
Medida da bicha flexivel	450 mm
Características do Produto	
Pressão	Alta pressão
Versão	Spray
Tipo de misturadora	Alavanca lateral
Rotação da misturadora	180°
Identificação do Produto	
Marca de produto	FRANKE
Familia do produto	Maris
Gama	Active Twist
Propriedades	
Poupança de água ECO	Sim
Tipo de aspersor	Laminar