Misturadora JOY COCKTAIL | 115.0029.591

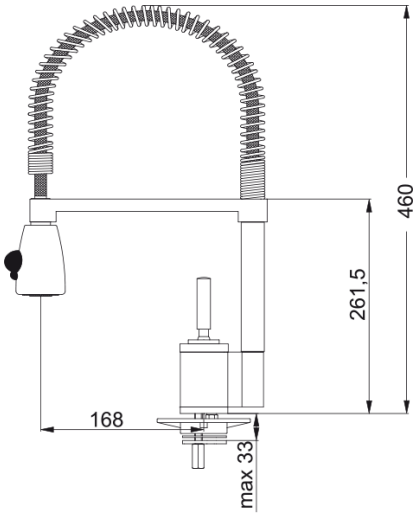

Dados técnicos

Aspecto	
Versão de bica	S - semi-profissional
Cor	Cromado
Material	Latão
Material da bicha flexível	Metal
Material do chuveiro	Plástico
Dimensões	
Diâmetro do furo p/misturadora	35 mm
Dimensão do cartucho	35 mm
Instalação	
Tipo de fixação	1 Parafuso
Conexão de bicha flexível	3/8"
Medida da bicha flexivel	450 mm
Características do Produto	
Pressão	Alta pressão
Versão	Spray
Tipo de misturadora	Alavanca lateral
Rotação da misturadora	360°
Identificação do Produto	
Marca de produto	FRANKE
Familia do produto	Maris
Gama	Joy Cocktail
Propriedades	
Poupança de água ECO	Não
Tipo de aspersor	Favo de mel