Cuba Urban UBG 621 Preto | 114.0582.243

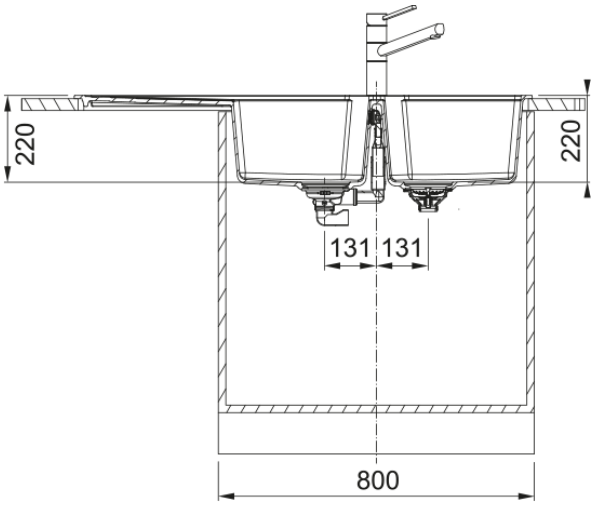

UBG 621, 3 1/2", 1160 mm x 500 mm,com válvula e sifão, reversivel, com overflow redondo dissimulado, preto, caixa

Aspecto	
Tipo de lava loiças	Lava-Louça (com escorredor)
Material	Fragranite
Número de cubas	2
Cor	Preto
Acabamento	Nenhum
Dimensões	
Medida est: esquerda-direita	1160.0
Medida ext: frente-traseira	500.0
Cuba 1: esquerda-direita	348.0
Cuba 1: frente-traseira	425.0
Cuba 1: profundidade	220.0
Cuba 2: esquerda-direita	348.0
Cuba 2: frente-traseira	425.0
Cuba 2: profundidade	220.0
Encastre: esquerda-direita	1124.0
Encastre: frente-traseira	464.0
Instalação	
Móvel	80 cm
Características do Produto	
Tipo de instalação	Encastre
Overflow	3 1/2"
Posição do escorredor	Escorredor reversivel
Identificação do Produto	
Marca de produto	FRANKE
Familia do produto	Maris
Gama	Urban
Certificado	CE

Propriedades

Nº. de escorredores	1
Produto reversível	Sim
Aba para misturadora	Não
Válvula incluida	Sim
Tipo de válvula	Manual
Sifão incluído	sim
Nº. orificios p/misturadora	2- Pré perfurado
Furo p/ doseador de sabão	Não