Tube Plus FTU PLUS | 335.0590.493



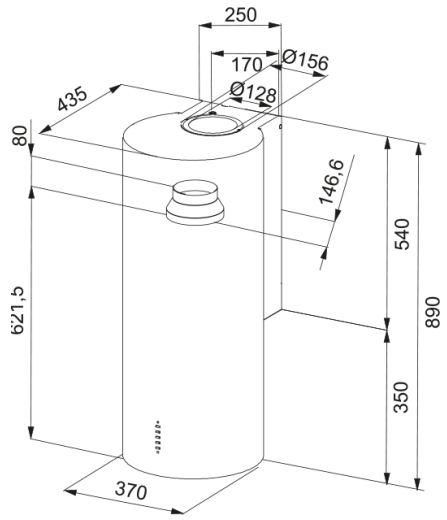

Okap ścienny Tube Plus FTU PLUS 3707 XS w wykończeniu ze stali szlachetnej. Niezależnie od tego czy lubisz eksperymentować z nowymi przepisami czy wolisz sprawdzone receptury, gotowanie musi sprawiać przyjemność, a kuchnię wypełniać jedynie smak i radość. Zapach, parę czy dym zostaw nowemu okapowi Tube Plus, którego efektywność pochłaniania zapewni czyste powietrze i komfort. Dzięki klasie energetycznej A zapłacisz mniejszy rachunek za prąd, a dzięki silnikowi Evo Plus i technologii Sound Pro możesz cieszyć się cichą pracą urządzenia na 3 poziomach i trybie intensywnym. Okrągły kształt okapu nada kuchni futurystycznego charakteru. Oświetlenie LED doświetli płytę grzewczą, nadając kuchni lekkości i ciepłej atmosfery.

Informacje o produkcie	
Rodzaj okapu wg kształtu	Dekoracyjny
Wykończenie	Stal szlachetna
Wymiary	
Szerokość	370.0
Wylot powietrza (średnica)	150
Dane techniczne	
Typ wtyczki	EU
Roczne zużycie energii AEC	54.2
Klasa efektywności dynamicznej	A
Klasa efektywności oświetlenia	A
Klasa efekt. filtra p/tłuszcz.	B
Napięcie silnika	220-240V 50-60Hz
Rodzaj silnika	SP A+
Liczba silników	1
Instalacja	
Instalacja	Ścienny
Cechy produktu	
Czujnik jakości powietrza	Nie
Klasa energetyczna	A
Zawór zwrotny	Tak
Wylot powietrza do tyłu	Tak
Technologia Drip-Free	Nie
Typ interfejsu	Przyciski
Rodzaj oświetlenia	Okrągła lampa LED (4000K)

Dane identyfikacyjne

Marka	Franke
Rodzina produktów	Maris
Linia	Tube
Nazwa dmuchawy	D39

Cechy i funkcje produktu

Liczba lamp	2
Rodzaj oświetlenia	LED S1001 4000K
Pilot zdalnego sterowania	Nie
Silnik wodoodporny	Nie
Sterowanie	Przyciski
Liczba biegów	Zobacz ustawienia prędkości
Ustawienia prędkości	3+i
Funkcja 24 h	Nie
Wyłącznik czasowy	Nie
Czujnik automatycznego startu	Nie
Wi-Fi	Nie
Typ filtra	Kasetowy
Typ filtra przeciwtłuszczowego	Aluminium
Filtr węglowy	Nie

Parametry

Bieg	1	2	3	Intensyw
Wydajność (m^3/h)	280.0	400.0	570.0	700.0
Maksymalne ciśnienie (Pa)	450.0	540.0	580.0	590.0
Moc silnika (W)	150.0	200.0	240.0	250.0
Głośność (dBA)	48.0	56.0	65.0	69.0