# Tube Plus FTU PLUS I | 335.0588.180



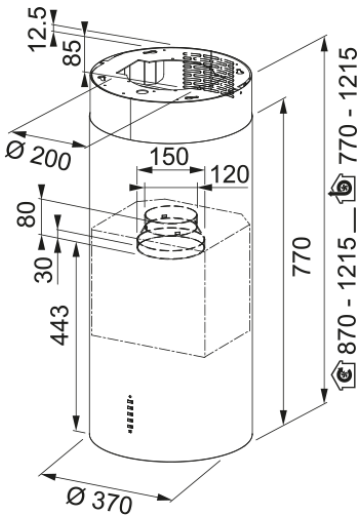


Okap wyspowy Tube Plus FTU PLUS 3707 I BK w kolorze czarny mat. Niezależnie od tego czy lubisz eksperymentować z nowymi przepisami czy wolisz sprawdzone receptury, gotowanie musi sprawiać przyjemność, a kuchnię wypełniać jedynie smak i radość. Zapach, parę czy dym zostaw nowemu okapowi Tube Plus, którego efektywność pochłaniania zapewni czyste powietrze i komfort. Dzięki klasie energetycznej A zapłacisz mniejszy rachunek za prąd, a dzięki silnikowi Evo Plus i technologii Sound Pro możesz cieszyć się cichą pracą urządzenia na 3 poziomach i trybie intensywnym. Okrągły kształt okapu nada kuchni futurystycznego charakteru. Oświetlenie LED doświetli płytę grzewczą, nadając kuchni lekkości i ciepłej atmosfery.

---

| | |
|---|---|
| **Informacje o produkcie** | |
| Rodzaj okapu wg kształtu | Dekoracyjny |
| Wykończenie | Czerń supermatowa |
| **Wymiary** | |
| Szerokość | 370.0 |
| Wylot powietrza (średnica) | 150 |
| **Dane techniczne** | |
| Typ wtyczki | Bez wtyczki |
| Roczne zużycie energii AEC | 54.2 |
| Klasa efektywności dynamicznej | A |
| Klasa efektywności oświetlenia | A |
| Klasa efekt. filtra p/tłuszcz. | B |
| Napięcie silnika | 220-240V 50-60Hz |
| Rodzaj silnika | SP A+ |
| Liczba silników | 1 |
| **Instalacja** | |
| Instalacja | Wyspowy |
| **Cechy produktu** | |
| Czujnik jakości powietrza | Nie |
| Klasa energetyczna | A |
| Zawór zwrotny | Tak |
| Wylot powietrza do tyłu | Tak |
| Technologia Drip-Free | Nie |
| Typ interfejsu | Przyciski |
| Rodzaj oświetlenia | Okrągła lampa LED (4000K) |

## Dane identyfikacyjne

| | |
|---|---|
| Marka | Franke |
| Rodzina produktów | Maris |
| Linia | Tube |
| Nazwa dmuchawy | D39 |

## Cechy i funkcje produktu

| | |
|---|---|
| Liczba lamp | 2 |
| Rodzaj oświetlenia | LED S1001 4000K |
| Pilot zdalnego sterowania | Nie |
| Silnik wodoodporny | Nie |
| Sterowanie | Przyciski |
| Liczba biegów | Zobacz ustawienia prędkości |
| Ustawienia prędkości | 3+i |
| Funkcja 24 h | Nie |
| Wyłącznik czasowy | Nie |
| Czujnik automatycznego startu | Nie |
| Wi-Fi | Nie |
| Typ filtra | Kasetowy |
| Typ filtra przeciwtłuszczowego | Aluminium |
| Filtr węglowy | W komplecie |

## Parametry

| Bieg | 1 | 2 | 3 | Intensyw |
|---|---|---|---|---|
| Wydajność (m³/h) | 280.0 | 400.0 | 570.0 | 700.0 |
| Maksymalne ciśnienie (Pa) | 450.0 | 540.0 | 580.0 | 590.0 |
| Moc silnika (W) | 150.0 | 200.0 | 240.0 | 250.0 |
| Głośność (dBA) | 48.0 | 56.0 | 65.0 | 69.0 |