Smart Deco FSMD | 335.0528.006



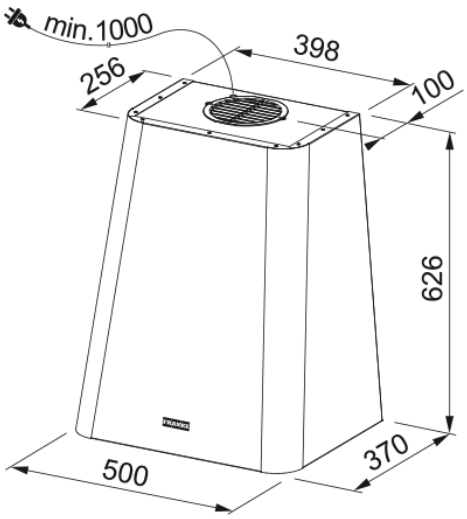

Okap ścienny Smart Deco FSMD 508 BK doskonale sprawdzi się w kuchniach otwartych na salon. Wyróżnia go stylowa kolorystyka wykończenia, wygodne sterowanie pokrętłem, klasa energetyczna A, cicha praca oraz możliwość mycia filtra aluminiowego w zmywarce. Model wyposażono w energooszczędne oświetlenie ledowe.

Informacje o produkcie	
Rodzaj okapu wg kształtu	Dekoracyjny
Wykończenie	Czerń supermatowa
Wymiary	
Szerokość	500.0
Wylot powietrza (średnica)	150
Dane techniczne	
Typ wtyczki	EU
Roczne zużycie energii AEC	48.2
Klasa efektywności dynamicznej	A
Klasa efektywności oświetlenia	A
Klasa efekt. filtra p/tłuszcz.	D
Napięcie silnika	220-240V 50-60Hz
Rodzaj silnika	SP 600 A+
Liczba silników	1
Instalacja	
Instalacja	Ścienny
Cechy produktu	
Czujnik jakości powietrza	Nie
Klasa energetyczna	A
Zawór zwrotny	Nie
Wylot powietrza do tyłu	Nie
Technologia Drip-Free	Nie
Typ interfejsu	Pokrętło
Rodzaj oświetlenia	Listwa LED
Dane identyfikacyjne	
Marka	Franke
Rodzina produktów	Smart

Linia	Smart Deco
Nazwa dmuchawy	D39
Cechy i funkcje produktu	
Liczba lamp	1
Rodzaj oświetlenia	listwa LED Slim 3000K
Pilot zdalnego sterowania	Nie
Silnik wodoodporny	Nie
Sterowanie	Push&Pull Rotative
Liczba biegów	3
Ustawienia prędkości	Nie
Funkcja 24 h	Nie
Wyłącznik czasowy	Nie
Czujnik automatycznego startu	Nie
Wi-Fi	Nie
Typ filtra	Kasetowy
Typ filtra przeciwtłuszczowego	Aluminium
Filtr węglowy	W komplecie

Parametry

Bieg	1	2	3
Wydajność (m³/h)	270.0	370.0	630.0
Maksymalne ciśnienie (Pa)	410.0	490.0	560.0
Moc silnika (W)	150.0	200.0	250.0
Głośność (dBA)	47.0	54.0	65.0