Turn FTU | 335.0518.748



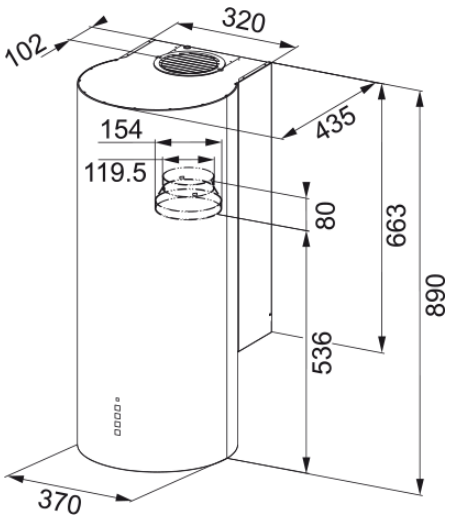

Okap ścienny Turn FTU 3805 XS, który przyciąga uwagę swoim designem, świetnie pasującym do nowoczesnych kuchni. Projektanci zadbali też o łatwość obsługi, dzięki przyciskom Soft Touch. Ten model posiada 3 biegi + tryb intensywny (wydajność na biegu int. 540 m3/h) oraz technologię Sound PRO, która zapewni Ci ciszę i komfort podczas gotowania.

Informacje o produkcie	
Rodzaj okapu wg kształtu	Dekoracyjny
Wykończenie	Stal szlachetna
Wymiary	
Szerokość	370.0
Wylot powietrza (średnica)	150
Dane techniczne	
Typ wtyczki	EU
Roczne zużycie energii AEC	75.9
Klasa efektywności dynamicznej	C
Klasa efektywności oświetlenia	A
Klasa efekt. filtra p/tłuszcz.	C
Napięcie silnika	220-240V 50-60Hz
Rodzaj silnika	SP 800
Liczba silników	1
Instalacja	
Instalacja	Ścienny
Cechy produktu	
Czujnik jakości powietrza	Nie
Klasa energetyczna	B
Zawór zwrotny	Nie
Wylot powietrza do tyłu	Tak
Technologia Drip-Free	Nie
Typ interfejsu	Przyciski
Rodzaj oświetlenia	Okrągła lampa LED (4000K)
Dane identyfikacyjne	
Marka	Franke

Rodzina produktów	Smart
Linia	Turn
Nazwa dmuchawy	D39
Cechy i funkcje produktu	
Liczba lamp	2
Rodzaj oświetlenia	LED MR11 4000K
Pilot zdalnego sterowania	Nie
Silnik wodoodporny	Nie
Sterowanie	Przyciski
Liczba biegów	3+i
Ustawienia prędkości	Nie
Funkcja 24 h	Nie
Wyłącznik czasowy	Nie
Czujnik automatycznego startu	Nie
Wi-Fi	Nie
Typ filtra	Kasetowy
Typ filtra przeciwtłuszczowego	Aluminium
Filtr węglowy	Nie

Parametry

Bieg	1	2	3	Intensyw
Wydajność (m³/h)	290.0	430.0	540.0	620.0
Maksymalne ciśnienie (Pa)	320.0	440.0	500.0	520.0
Moc silnika (W)	130.0	165.0	210.0	250.0
Głośność (dBA)	52.0	61.0	66.0	69.0