Format FDF EV8 | 325.0599.574



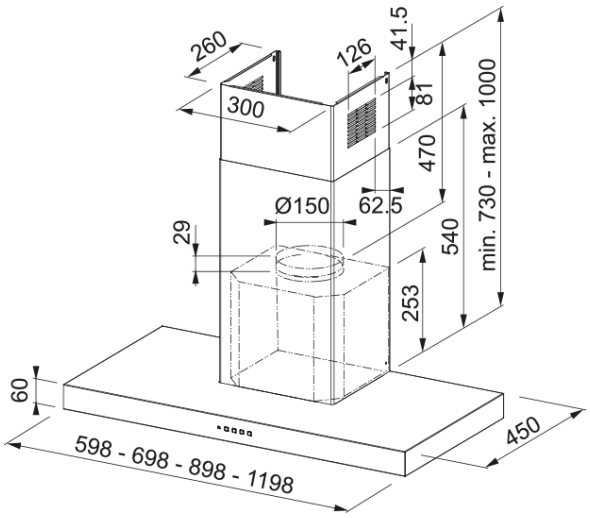

Okap ścienny Format FDF EV8 90 WH skutecznie oczyści kuchnię z zapachów gotowania. Fani minimalizmu w kuchni docenią jego kształt o literze T i proste linie. Tryb intensywny o wysokiej wydajności i niska głośność przy najmniejszej prędkości - te zalety pokochają wszyscy amatorzy gotowania. Energooszczędne oświetlenie LED zapewnia optymalne oświetlenie płyty w trakcie przyrządzania posiłków, sterowanie odbywa się przyciskami Soft Touch. W zależności od podłączenia, może pełnić funkcję wyciągu lub pochłaniacza.

Informacje o produkcie	
Rodzaj okapu wg kształtu	Kształt odwróconej litery t
Wykończenie	Czarny
Wymiary	
Szerokość	900.0
Wylot powietrza (średnica)	150
Dane techniczne	
Typ wtyczki	Bez wtyczki
Roczne zużycie energii AEC	73.1
Klasa efektywności dynamicznej	B
Klasa efektywności oświetlenia	A
Klasa efekt. filtra p/tłuszcz.	C
Napięcie silnika	220-240V 50-60Hz
Rodzaj silnika	SP 800
Liczba silników	1
Instalacja	
Instalacja	Ścienny
Cechy produktu	
Czujnik jakości powietrza	Nie
Klasa energetyczna	B
Zawór zwrotny	Nie
Wylot powietrza do tyłu	Nie
Technologia Drip-Free	Nie
Typ interfejsu	Przyciski
Rodzaj oświetlenia	Okrągła lampa LED (4000K)
Dane identyfikacyjne	
Marka	Franke

Rodzina produktów	Smart
Linia	Format
Nazwa dmuchawy	D39
Cechy i funkcje produktu	
Liczba lamp	2
Rodzaj oświetlenia	LED S1001 4000K
Pilot zdalnego sterowania	Nie
Silnik wodoodporny	Nie
Sterowanie	Przyciski
Liczba biegów	3+i
Ustawienia prędkości	Nie
Funkcja 24 h	Nie
Wyłącznik czasowy	Nie
Czujnik automatycznego startu	Nie
Wi-Fi	Nie
Typ filtra	Kasetowy
Typ filtra przeciwtłuszczowego	Stal szlachetna
Filtr węglowy	Nie

Parametry

Bieg	1	2	3	Intensyw
Wydajność (m^3/h)	290.0	460.0	610.0	710.0
Maksymalne ciśnienie (Pa)	390.0	470.0	530.0	540.0
Moc silnika (W)	130.0	165.0	210.0	250.0
Głośność (dBA)	50.0	59.0	66.0	69.0