Box FBI 525 BK | 305.0680.919



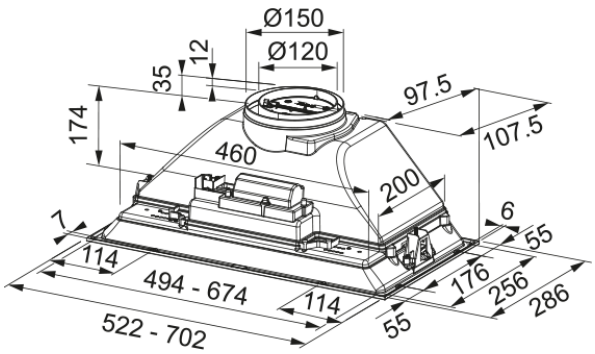

Okap do wbudowania w szafkę Box FBI 525 BK posiada 3 biegi, możliwość pracy w obiegu zamkniętym, energooszczędne oświetlenie LED zapewniające komfortowe oświetlenie oraz filtr aluminiowy przystosowany do mycia w zmywarce.

Informacje o produkcie	
Rodzaj okapu wg kształtu	Do zabudowy
Wykończenie	Czarny
Wymiary	
Szerokość	520.0
Wylot powietrza (średnica)	120
Dane techniczne	
Typ wtyczki	Bez wtyczki
Roczne zużycie energii AEC	58.9
Klasa efektywności dynamicznej	D
Klasa efektywności oświetlenia	D
Klasa efekt. filtra p/tłuszcz.	C
Napięcie silnika	220-240V 50-60Hz
Rodzaj silnika	Smart C
Liczba silników	1
Instalacja	
Instalacja	Zintegrowany
Cechy produktu	
Czujnik jakości powietrza	Nie
Klasa energetyczna	C
Zawór zwrotny	Tak
Wylot powietrza do tyłu	Nie
Technologia Drip-Free	Nie
Typ interfejsu	Slider
Rodzaj oświetlenia	Żarówka LED (4000K)
Dane identyfikacyjne	
Marka	Franke
Rodzina produktów	Smart

Linia	BOX BASIC
Nazwa dmuchawy	D35
Cechy i funkcje produktu	
Liczba lamp	2
Rodzaj oświetlenia	LED HV 14 4000K
Pilot zdalnego sterowania	Nie
Silnik wodoodporny	Nie
Sterowanie	Elektromechanicznie
Liczba biegów	3
Ustawienia prędkości	Nie
Funkcja 24 h	Nie
Wyłącznik czasowy	Nie
Czujnik automatycznego startu	Nie
Wi-Fi	Nie
Typ filtra	Kasetowy
Typ filtra przeciwtłuszczowego	Aluminium
Filtr węglowy	Nie

Parametry

Bieg	1	2	3
Wydajność (m³/h)	160.0	220.0	335.0
Maksymalne ciśnienie (Pa)	230.0	260.0	280.0
Moc silnika (W)	80.0	95.0	115.0
Głośność (dBA)	54.0	59.0	66.0