Box Flush Evo FBFE | 305.0665.366



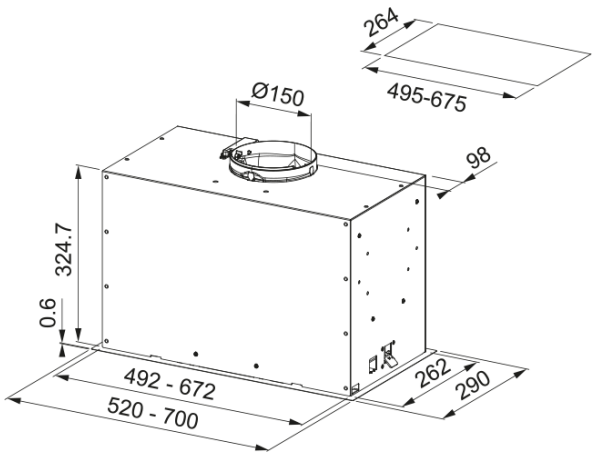

Okap do wbudowania w szafkę Box Flush Evo FBFE WH MATT A52 w kolorze biały mat został zaprojektowany, aby idealnie wkomponować się w każdą przestrzeń kuchenną. Jego cienka ramka, licująca się z szafką, tworzy dyskretny i elegancki efekt, który doskonale współgra z meblami. Dzięki minimalistycznemu designowi, okap można łatwo dopasować do różnych stylów kuchennych – od nowoczesnych, po klasyczne aranżacje. Wyposażony w aluminiowy filtr, który można myć w zmywarce, a system FastFix, zapewniający szybką i wygodną instalację, okap łączy w sobie funkcjonalność, estetykę i wygodę użytkowania.

Informacje o produkcie	
Rodzaj okapu wg kształtu	Do zabudowy
Wykończenie	Biały mat
Wymiary	
Szerokość	520.0
Wylot powietrza (średnica)	150
Dane techniczne	
Typ wtyczki	EU
Roczne zużycie energii AEC	74.9
Klasa efektywności dynamicznej	C
Klasa efektywności oświetlenia	A
Klasa efekt. filtra p/tłuszcz.	D
Napięcie silnika	220-240V 50-60Hz
Rodzaj silnika	SP 800
Liczba silników	1
Instalacja	
Instalacja	Zintegrowany
Cechy produktu	
Czujnik jakości powietrza	Nie
Klasa energetyczna	B
Zawór zwrotny	Tak
Wylot powietrza do tyłu	Nie
Technologia Drip-Free	Nie
Typ interfejsu	Przyciski
Rodzaj oświetlenia	Listwa LED
Dane identyfikacyjne	

Marka	Franke
Rodzina produktów	Maris
Linia	BOX FLUSH EVO
Nazwa dmuchawy	D39

Cechy i funkcje produktu

Liczba lamp	1
Rodzaj oświetlenia	listwa LED Slim 3000K
Pilot zdalnego sterowania	Nie
Silnik wodoodporny	Nie
Sterowanie	Przyciski
Liczba biegów	3+i
Ustawienia prędkości	Nie
Funkcja 24 h	Nie
Wyłącznik czasowy	Nie
Czujnik automatycznego startu	Nie
Wi-Fi	Nie
Typ filtra	Kasetowy
Typ filtra przeciwtłuszczowego	Aluminium
Filtr węglowy	Nie

Parametry

Bieg	1	2	3	Intensyw
Wydajność (m³/h)	280.0	430.0	540.0	620.0
Maksymalne ciśnienie (Pa)	390.0	470.0	530.0	540.0
Moc silnika (W)	130.0	165.0	210.0	240.0
Głośność (dBA)	47.0	57.0	64.0	67.0