Box FBI HCS | 305.0599.510



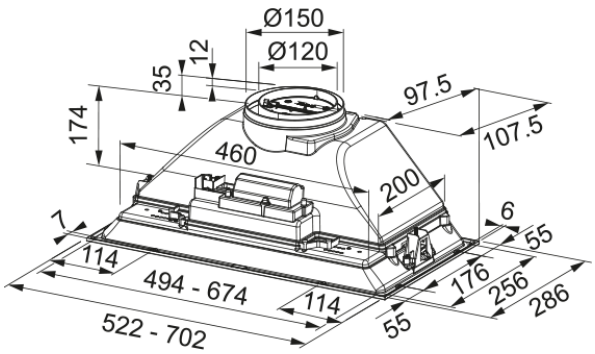

Okap do wbudowania w szafkę Box FBI 705 XS HCS posiada 3 biegi, możliwość pracy w obiegu zamkniętym, energooszczędne oświetlenie LED zapewniające komfortowe doświetlenie przestrzeni gotowania oraz filtr aluminiowy przystosowany do mycia w zmywarce.

Informacje o produkcie	
Rodzaj okapu wg kształtu	Do zabudowy
Wykończenie	Stal szlachetna
Wymiary	
Szerokość	700.0
Wylot powietrza (średnica)	120
Dane techniczne	
Typ wtyczki	Bez wtyczki
Roczne zużycie energii AEC	40.5
Klasa efektywności dynamicznej	C
Klasa efektywności oświetlenia	A
Klasa efekt. filtra p/tłuszcz.	C
Napięcie silnika	220-240V 50-60Hz
Rodzaj silnika	Smart B
Liczba silników	1
Instalacja	
Instalacja	Zintegrowany
Cechy produktu	
Czujnik jakości powietrza	Nie
Klasa energetyczna	B
Zawór zwrotny	Tak
Wylot powietrza do tyłu	Nie
Technologia Drip-Free	Nie
Typ interfejsu	Slider
Rodzaj oświetlenia	Kwadratowa lampa LED (4000K)
Dane identyfikacyjne	
Marka	Franke
Rodzina produktów	Smart

Linia	BOX HCS
Nazwa dmuchawy	D35
Cechy i funkcje produktu	
Liczba lamp	2
Rodzaj oświetlenia	LED S2000 4000K
Pilot zdalnego sterowania	Nie
Silnik wodoodporny	Nie
Sterowanie	Elektromechanicznie
Liczba biegów	3
Ustawienia prędkości	Nie
Funkcja 24 h	Nie
Wyłącznik czasowy	Nie
Czujnik automatycznego startu	Nie
Wi-Fi	Nie
Typ filtra	Kasetowy
Typ filtra przeciwtłuszczowego	Aluminium
Filtr węglowy	Nie

Parametry

Bieg	1	2	3
Wydajność (m³/h)	180.0	270.0	390.0
Maksymalne ciśnienie (Pa)	220.0	240.0	260.0
Moc silnika (W)	80.0	90.0	110.0
Głośność (dBA)	54.0	62.0	70.0