Lina J pull-out | 115.0626.081

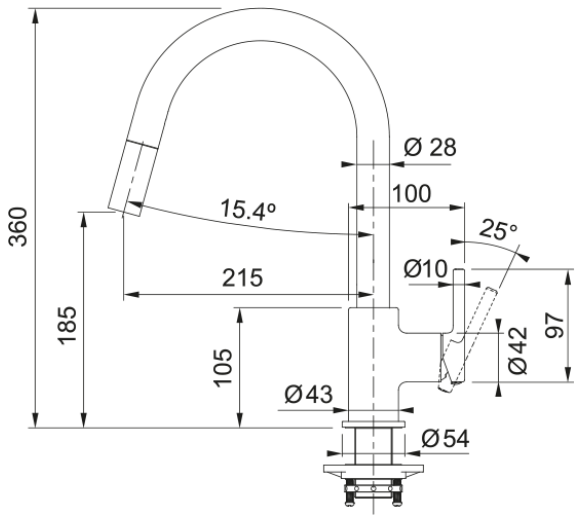

Bateria kuchenna z wyciąganą wylewką Lina J pull-out o minimalistycznym i nowoczesnym wzornictwie. Posiada ceramiczną głowicę, która charakteryzuje się wyjątkową trwałością i odpornością na uszkodzenia, a jej zakres ruchu dźwigni mieszacza pozwala na montaż blisko ściany.

Informacje o produkcie	
Typ wylewki	Wylewka typu J
Nazwa koloru Franke	Biały polarny
Materiał	Mosiądz
Wąż wylewki	Nylonowy, czarny
Materiał wykonania wylewki	Tworzywo sztuczne
Wymiary	
Wysokość całkowita [mm]	360.0
Średnica otworu montażowego	35 mm
Rozmiar głowicy	35 mm
Instalacja	
Sposób montażu	Nakrętka na korpus
Przyłącze	3/8"
Dł. wężyków podłączeniowych	470 mm
Cechy produktu	
Ciśnienie	Wysokociśnieniowa
Wersja	Wyciągana wylewka
Umiejscowienie mieszacza	Mieszacz z boku
Zakres obrotu wylewki	360°
Przepływ wody mieszanej (3bar)	8.25
Dane identyfikacyjne	
Marka	Franke
Rodzina produktów	Smart
Linia	Lina
Cechy i funkcje produktu	
Funkcja water saving	Nie
Rodzaj aeratora	Honeycomb