Zlewozmywak wbudowywany Urban 611-86 | 114.0685.248

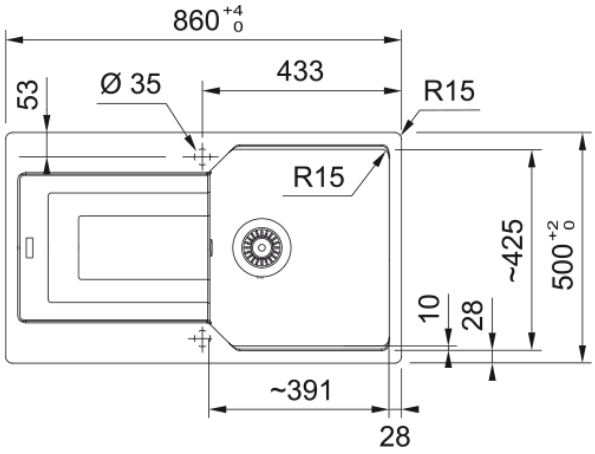

Dane techniczne

Informacje o produkcie	
Typ zlewozmywaka	Z ociekaczem
Materiał	Fragranite
Liczba komór	1
Kolor	Czarny mat
Wykończenie	Nie dotyczy
Wymiary	
Wymiar zewnętrzny: lewa-prawa	860.0
Wymiar zewnętrzny: przód - tył	500.0
Duża komora wymiar: lewa-prawa	390.0
Duża komora wymiar: przód-tył	425.0
Głębokość dużej komory	220.0
Wycięcie: lewa-pr./wbudowywany	824.0
Wycięcie:przód-tył/wbudowywany	464.0
Instalacja	
Min. szerokość podbudowy	50 cm
Cechy produktu	
Sposób montażu	Wbudowywany
Odpływ	3 1/2"
Położenie ociekacza	Ociekacz odwracalny
Dane identyfikacyjne	
Marka	Franke
Rodzina produktów	Maris
Linia	Urban
Certyfikat	CE
Cechy i funkcje produktu	
Liczba ociekaczy	1
Odwracalny	Tak

Sugerowane miejsce pod baterię	Tak
Odpływ w komplecie	Tak
Typ odpływu	Zatyczkowy
Syfon w zestawie	Tak
Liczba otworów pod baterię	2 - podfrezowane
Wykonany otwór pod dozownik	Nie