LAX 110.16D T mod mas | 112.0157.550

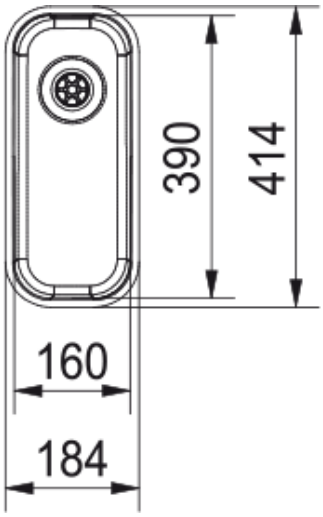

Technische data

Productinformatie	
Spoelbak type	Spoelbak (zndr afdruip)
Materiaalsoort	Roestvrijstaal
Aantal spoelbakken	1
Kleur	Staal
Finish	Geborsteld
Afmetingen	
Buitenmaat: rechts naar links	184.0
Buitenmaat: voor naar achter	414.0
Spoelbak 1: rechts naar links	160.0
Spoelbak 1: voor naar achter	390.0
Spoelbak 1: diepte	120.0
Installatie	
Kastmaat	40 cm
Productspecificaties	
Installatiewijze	Onderbouw
Afvoer	3 1/2"
Positie afdruipdeel	Geen afdruipgedeelte
Productomschrijving	
Product brand	Franke
Product familie	Smart
Model programma	Largo
Keurmerk	CE
Productkenmerken	
Aantal afdruipgedeeltes	Geen afdruipgedeelte
Universeel	Nee
Kranenbank	Nee
Afvoerset inclusief	Ja

Type afvoer	Handmatig
Sifon inclusief	Nee
Aantal kraangaten	geen
Zeeppomp gat	Nee