KBK 110-50 magnol, Keram, pabūv, eksc. | 126.0335.880

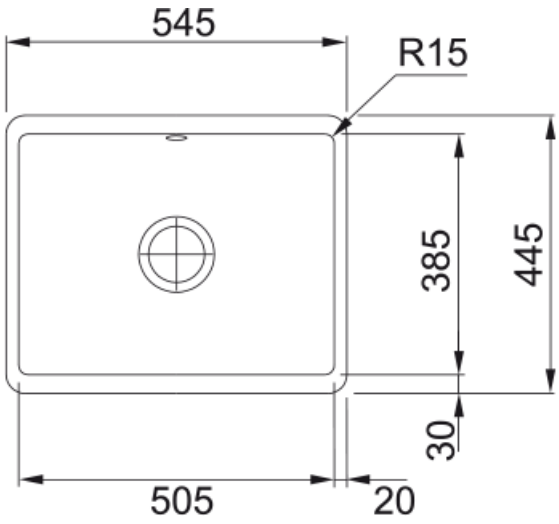

Technical Data

Galvenās īpašības	
Izlietnes veids	Bļoda (bez noteces)
Materiāla veids	Keramikas
Bļodu skaits	1
Krāsa	Magnolija
Virsmas apdare	Spīdīgs
Izmēri	
Ārējais izm. labais/kreisais	545.0
Ārējais izm. priekša/mugura	445.0
Bļodas 1 izm. labās uz kreiso	505.0
Bļoda 1 izm. priekša/mugura	385.0
1. bļodas dziļums	185.0
Uzstādīšana	
Minimālais skapja izmērs	60 cm
Produktu specifikācija	
Uzstādīšanas veids	Pabūvējams
Ventiļa izvads	3 1/2"
Noteces virsmas novietojums	Nav drenāžas
Informācija par produktu	
Produkta zīmols	FRANKE
Produktu saime	Mythos
Modeļu klāsts	Kubus
Apstiprinājuma logotips	UKCA
Apstiprinājuma logotips	CE
Īpašības	
Noteces virsmu skaits	Nav drenāžas
Produkta abpusēja lietošana	Jā
Maisītāja vieta izlietnē	Nē

Iekļautais ventiļa komplekts	Jā
Ventiļu komplekta veids	Automātiskā spiedpoga
Komplektā sifons	Nē
Maisītāja caurumu skaits	Nav maisītāja cauruma
Ziepju dozatora caurums	Nē