FNO 605 BK | 330.0591.778

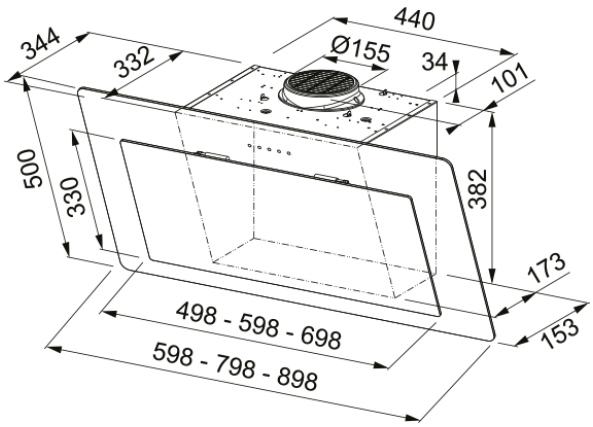

FNO 605 BK

Estetica	
Tipologia cappa	Verticale
Finitura	Nero / Vetro
Dimensioni	
Larghezza in mm	600.0
Diam. tubo uscita	150
Dati di consumo	
Tipo presa	EU
Consumo energetico annuo	43.5
clase de ef dinámica F	A
Classe illuminazione	A
Classe filtri	B
Tensione motore	220-240V 50-60Hz
Tipo motore	SP A++
N° motori	1
Installazione	
Installazione	Parete
Specifiche prodotto	
Sensore qualità dell'aria	No
Classe efficienza energetica	A+
Valvola di non ritorno	No
UI Type	Touch Control
Lamp Type	Led Rotondo
Dati generali	
Marchio	Franke
Famiglia prodotti	Maris
Gamma	MARIS NEO
Blower tech.name	D39

Caratteristiche

Numero lampade	2
Tipo di illuminazione	Led S1001 4000K
Telecomando	No
Resistente all'acqua	No
Comandi	Touch control
Numero velocità	Vedere istruzioni
Regolazione velocità	3+i
Funzione 24 h	No
Funzione delay	Si 30'
Partenza automatica	No
WI-FI	No
Tipologia filtrazione	Cassetta
Tipo filtro	Alluminio
Filtro carboni attivi	Si

Prestazioni

Velocità	1	2	3	BOOST
Capacità di aspirazione (m^3/h)	280.0	360.0	470.0	800.0
Pressione max (Pa)	150.0	530.0	560.0	600.0
Potenza (Watt)	160.0	190.0	230.0	270.0
Livello sonoro (dBA)	48.0	53.0	57.0	69.0
Volume int	800.0			
Volume max	470.0			
Volume min	280.0			
Livello int	69.0			
Livello max	57.0			
Livello min	48.0			